Gruppo base - *Common items*

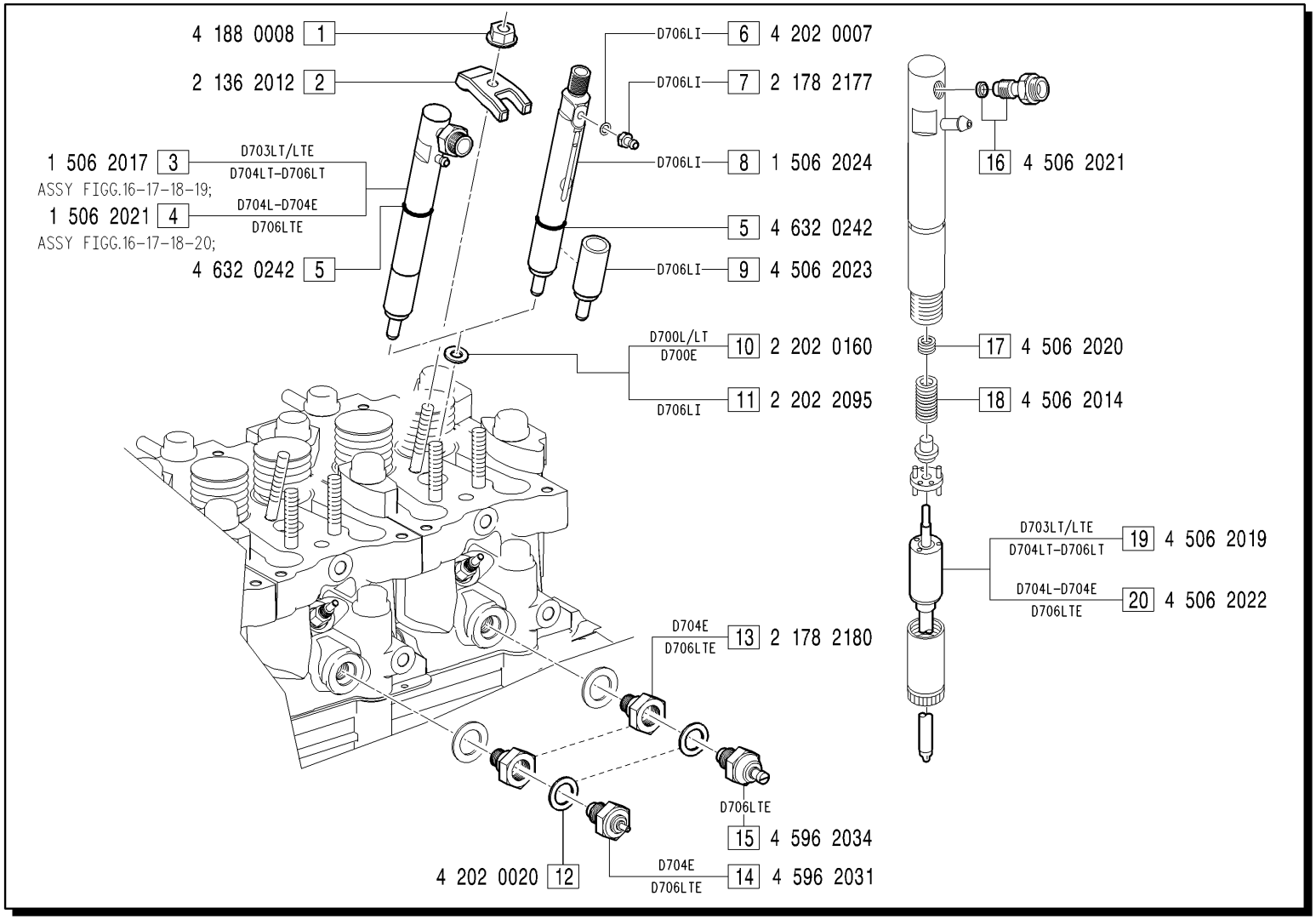

MODIFICATIONS MODIFICHE ÄNDERUNGEN MODIFICACIÓN						
Pos. N.	Code Codice	SIMBOLS SIMBOLI △	▲	⧄	EC	Up to serial nr. Fino a matricola

Pos. N.	DESCRIPTION DESCRIZIONE	Quantity (Q.tà) 703	704	706		Pos. N.	DESCRIPTION DESCRIZIONE	703	704	706		Pos. N.	DESCRIPTION DESCRIZIONE	703	704	706	
1	NUT	3	4	6		8	INJECTOR ASSY			6		17	SHIM ASSY	3	4	6	
2	CONNECTOR	3	4	6		9	NOZZLE			6		18	SPRING	3	4	6	
3	INJECTOR ASSY	3	4	6		10	GASKET	3	4	6		19	NOZZLE ASSY	3	4	6	
4	INJECTOR ASSY		4	6		11	GASKET			6		20	NOZZLE ASSY		4	6	
5	O RING	3	4	6		12	GASKET		1	2							
6	GASKET			6		13	UNION		1	2							
7	UNION			6		14	TEMPERATURE TRASMITTER		1	1							
						15	WATER TEMPERATURE			1							
						16	UNION	3	4	6							