Gruppo base - *Common items*

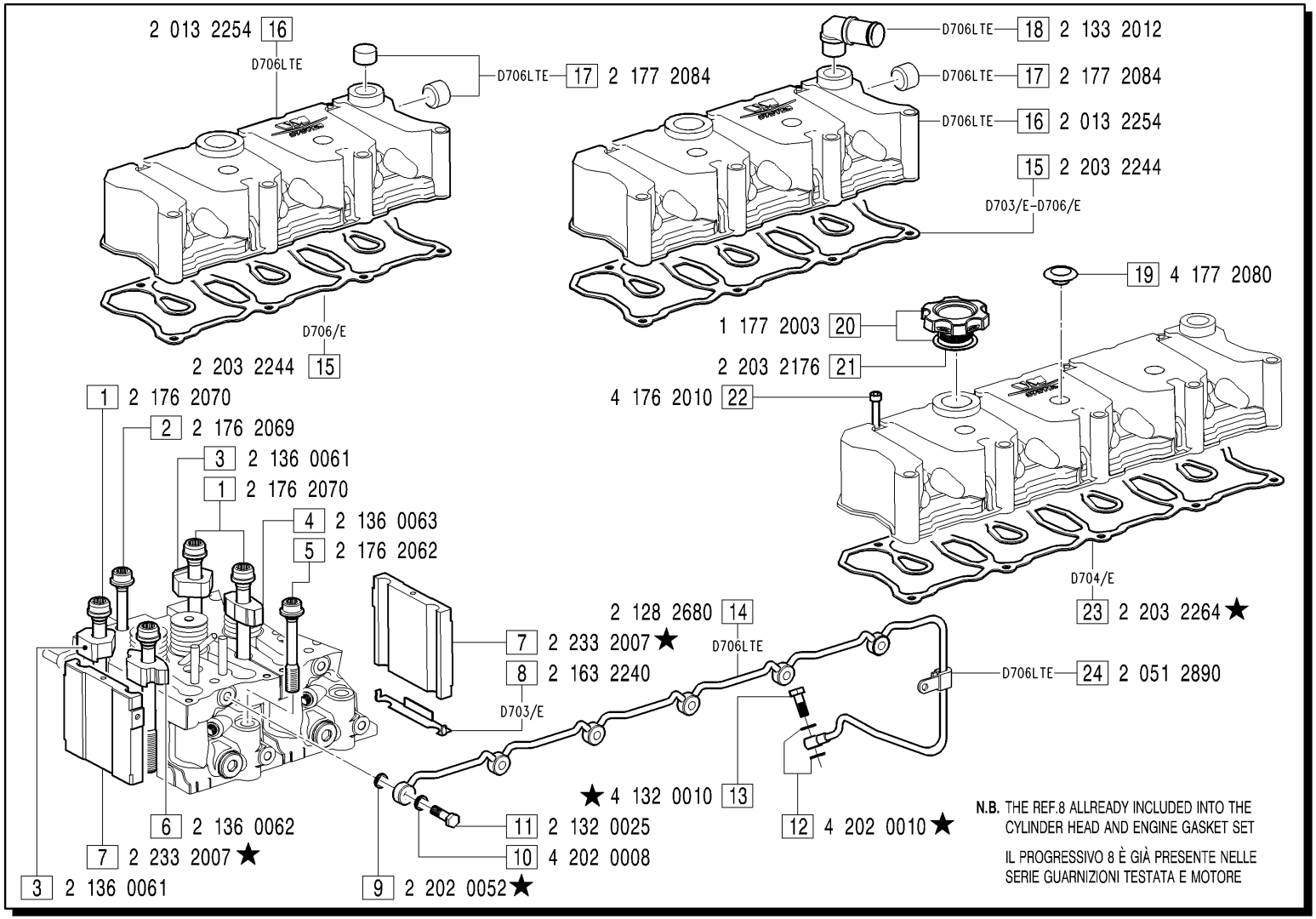

MODIFICATIONS MODIFICHE ÄNDERUNGEN MODIFICACIÓN						
Pos. N.	Code Codice	SIMBOLS SIMBOLI △	▲	⧄	EC	Up to serial nr. Fino a matricola
7	2 233 2008		X			28B 29B - 10737 21B 22B - 04742 27B - 01986 90B - 01597 75B - 01751
9	4 202 0008		X			28B 29B - 03763 21B 22B - 06048 27B - 02416 28B 29B - 02641
12	4 202 0008		X			21B 22B - 03028
13	2 132 0025		X			27B - 01533
23	2 203 2191		X			21B 22B - 07317 76B - 01146 77B - 01862

Pos. N.	DESCRIPTION DESCRIZIONE	Quantity (Q.tà) 703	704	706		Pos. N.	DESCRIPTION DESCRIZIONE	703	704	706		Pos. N.	DESCRIPTION DESCRIZIONE	703	704	706	
1	SCREW	8	10	14		8	SPACER	1				17	PLUG			3	
2	SCREW	3	4	6		9	GASKET	3	4	6		18	SHEAT			1	
3	CONNECTOR	4	5	7		10	GASKET	3	4	6		19	PLUG	2	3	4	
4	CONNECTOR	2	3	5		11	UNION SCREW	3	4	6		20	OIL FILLER CAP ASSY	1	1	2	
5	SCREW	3	4	6		12	GASKET	2	2	2		21	GASKET	1	1	2	
6	CONNECTOR	2	2	2		13	UNION SCREW	1	1	1		22	SCREW	7	9	14	
7	END COLUMN	2	2	2		14	ROCKER OIL FEED PIPE			1		23	GASKET		1		
						15	GASKET	1		2		24	BRACKET			1	
						16	ROCKER ARM COVER			2							