Gruppo base - *Common items*

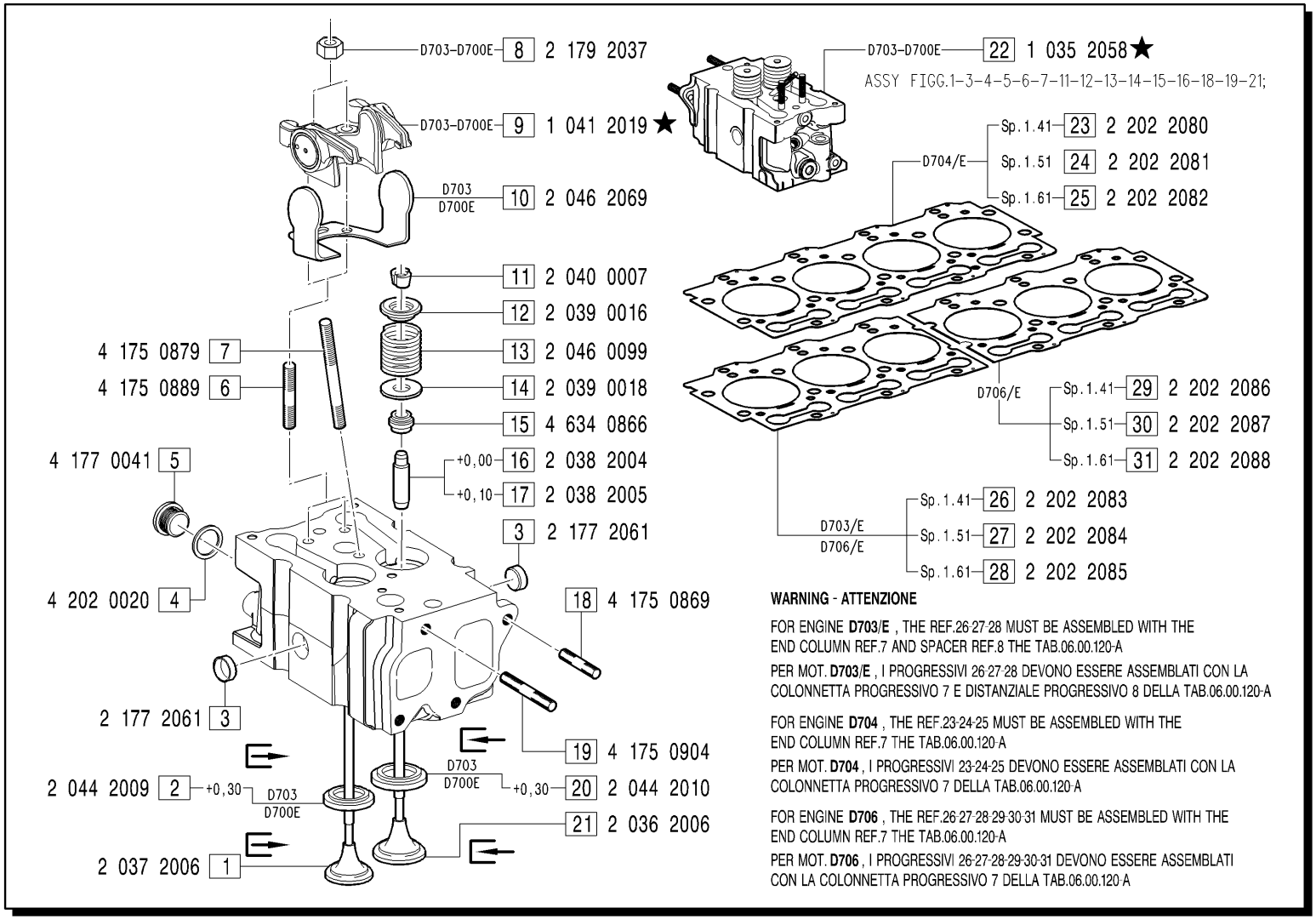

WARNING - ATTENZIONE

FOR ENGINE **D703/E** , THE REF.26-27-28 MUST BE ASSEMBLED WITH THE END COLUMN REF.7 AND SPACER REF.8 THE TAB.06.00.120-A

PER MOT. **D703/E** , I PROGRESSIVI 26-27-28 DEVONO ESSERE ASSEMBLATI CON LA COLONNETTA PROGRESSIVO 7 E DISTANZIALE PROGRESSIVO 8 DELLA TAB.06.00.120-A

FOR ENGINE **D704** , THE REF.23-24-25 MUST BE ASSEMBLED WITH THE END COLUMN REF.7 THE TAB.06.00.120-A

PER MOT. **D704** , I PROGRESSIVI 23-24-25 DEVONO ESSERE ASSEMBLATI CON LA COLONNETTA PROGRESSIVO 7 DELLA TAB.06.00.120-A

FOR ENGINE **D706** , THE REF.26-27-28-29-30-31 MUST BE ASSEMBLED WITH THE END COLUMN REF.7 THE TAB.06.00.120-A

PER MOT. **D706** , I PROGRESSIVI 26-27-28-29-30-31 DEVONO ESSERE ASSEMBLATI CON LA COLONNETTA PROGRESSIVO 7 DELLA TAB.06.00.120-A

MODIFICATIONS-MODIFICHE-ÄNDERUNGEN-MODIFICACIÓN

Pos. N.	Code Codice	SIMBOLS SIMBOLI △	▲	⧄	EC	Up to serial nr. Fino a matricola
9	1 041 2016	X		X		
9	1 041 2017		X			28B 29B - 02641
22	1 035 2047		X			28B 29B - 03763

Pos. N.	DESCRIPTION DESCRIZIONE	Quantity (Q.tà) 703	704	706	
1	EXHAUST VALVE	3	4	6	
2	EXHAUST VALVE SEAT +0.30	3	4	6	
3	PLUG	6	8	12	
4	GASKET	3	4	6	
5	PLUG	3	4	6	
6	STUD	6	8	12	
7	STUD	3	4	6	
8	NUT	6	8	12	
9	ROCKER ARM ASSY	3	4	6	
10	SPRING	3	4	6	
11	HALF COLLET	12	16	24	
12	UPPER SPRING PLATE	6	8	12	
13	SPRING	6	8	12	
14	LOWER SPRING PLATE	6	8	12	
15	SEAL RING	6	8	12	
16	VALVE GUIDE +0.00	6	8	12	
17	VALVE GUIDE +0.10	6	8	12	
18	STUD	6	8	12	
19	STUD	6	8	12	
20	INTAKE VALVE SEAT +0.30	3	4	6	
21	INTAKE VALVE	3	4	6	
22	CYLINDER HEAD ASSY	3	4	6	
23	CYL. HEAD GASKET SP.1.41		1		
24	CYL. HEAD GASKET SP.1.51		1		
25	CYL. HEAD GASKET SP.1.61		1		
26	CYL. HEAD GASKET SP.1.41	1		1	
27	CYL. HEAD GASKET SP.1.51	1		1	
28	CYL. HEAD GASKET SP.1.61	1		1	
29	CYL. HEAD GASKET SP.1.41			1	
30	CYL. HEAD GASKET SP.1.51			1	
31	CYL. HEAD GASKET SP.1.61			1	