Gruppo base - *Common items*

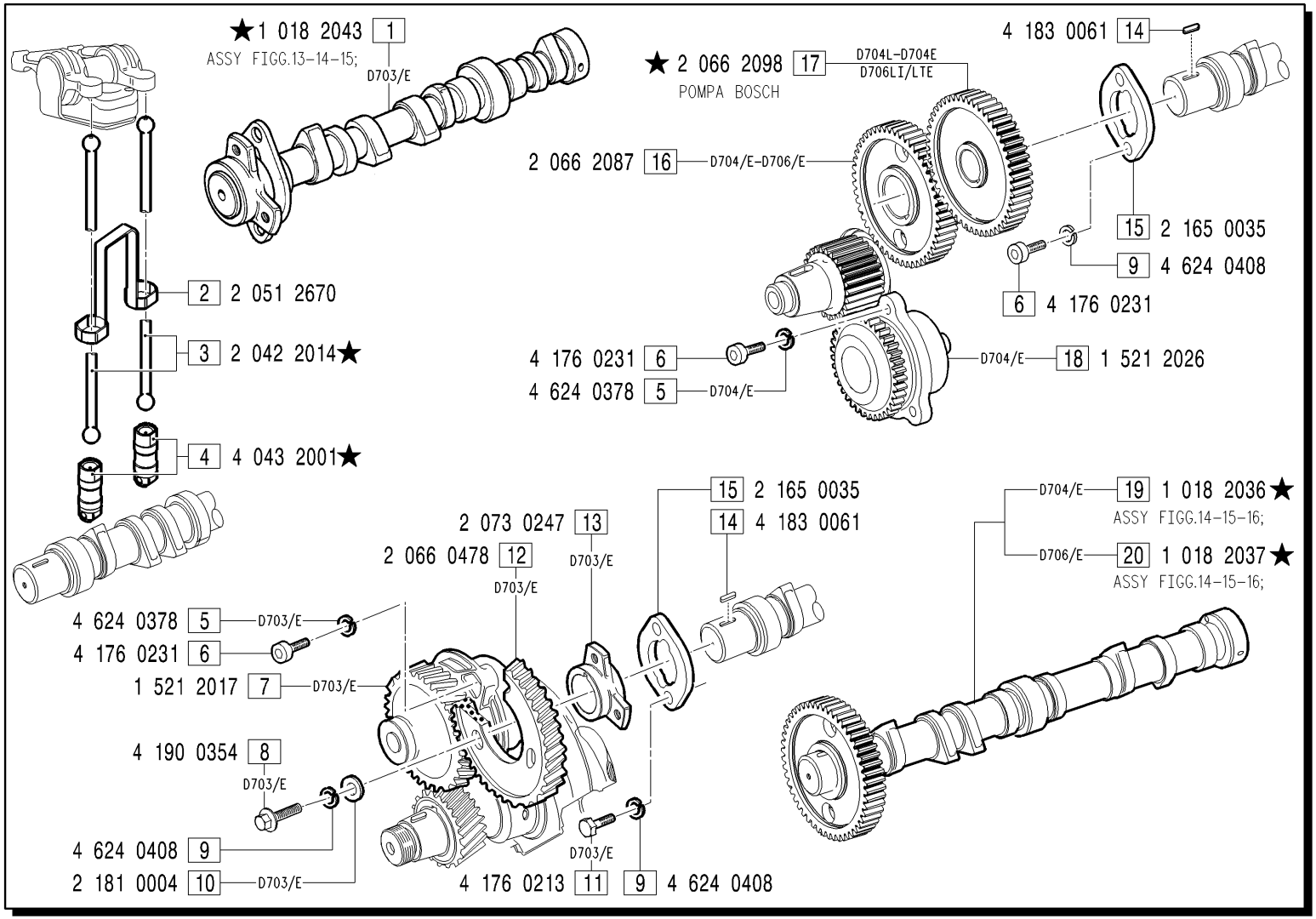

MODIFICATIONS MODIFICHE ÄNDERUNGEN MODIFICACIÓN						
Pos. N.	Code Codice	SIMBOLS SIMBOLI △	▲	⧄	EC	Up to serial nr. Fino a matricola
1	1 018 2039		X			28B - 08046 29B - 08219
1	1 018 2030		X			28B 29B - 02641
						28B 29B - 02641
3	2 042 2013		X			
4	4 043 0014		X			21B 22B - 03028
						27B - 01533
17	2 066 0471		X			Pompa Stanadyne
19	1 018 2021		X			21B 22B - 03028
20	1 108 2023		X			27B - 01533

Pos. N.	DESCRIPTION DESCRIZIONE	Quantity (Q.tà) 703	704	706		Pos. N.	DESCRIPTION DESCRIZIONE	703	704	706		Pos. N.	DESCRIPTION DESCRIZIONE										
1	CAMSHAFT ASSY	1				8	SCREW	3				17	INJECTION PUMP GEAR		1	1							
2	BRACKET	3	4	6		9	WASHER	5	2	2		18	OIL PUMP ASSY		1								
3	PUSHROD	6	8	12		10	WASHER	3				19	CAMSHAFT ASSY		1								
4	TAPPET	6	8	12		11	SCREW	2				20	CAMSHAFT ASSY			1							
5	WASHER	3	3			12	INJECTION PUMP GEAR	1															
6	SCREW	3	5	2		13	FLANGE	1															
7	OIL PUMP ASSY	1				14	KEY	1	1	1													
						15	FLANGE	1	1	1													
						16	CAMSHAFT GEAR		1	1													