Gruppo base - *Common items*

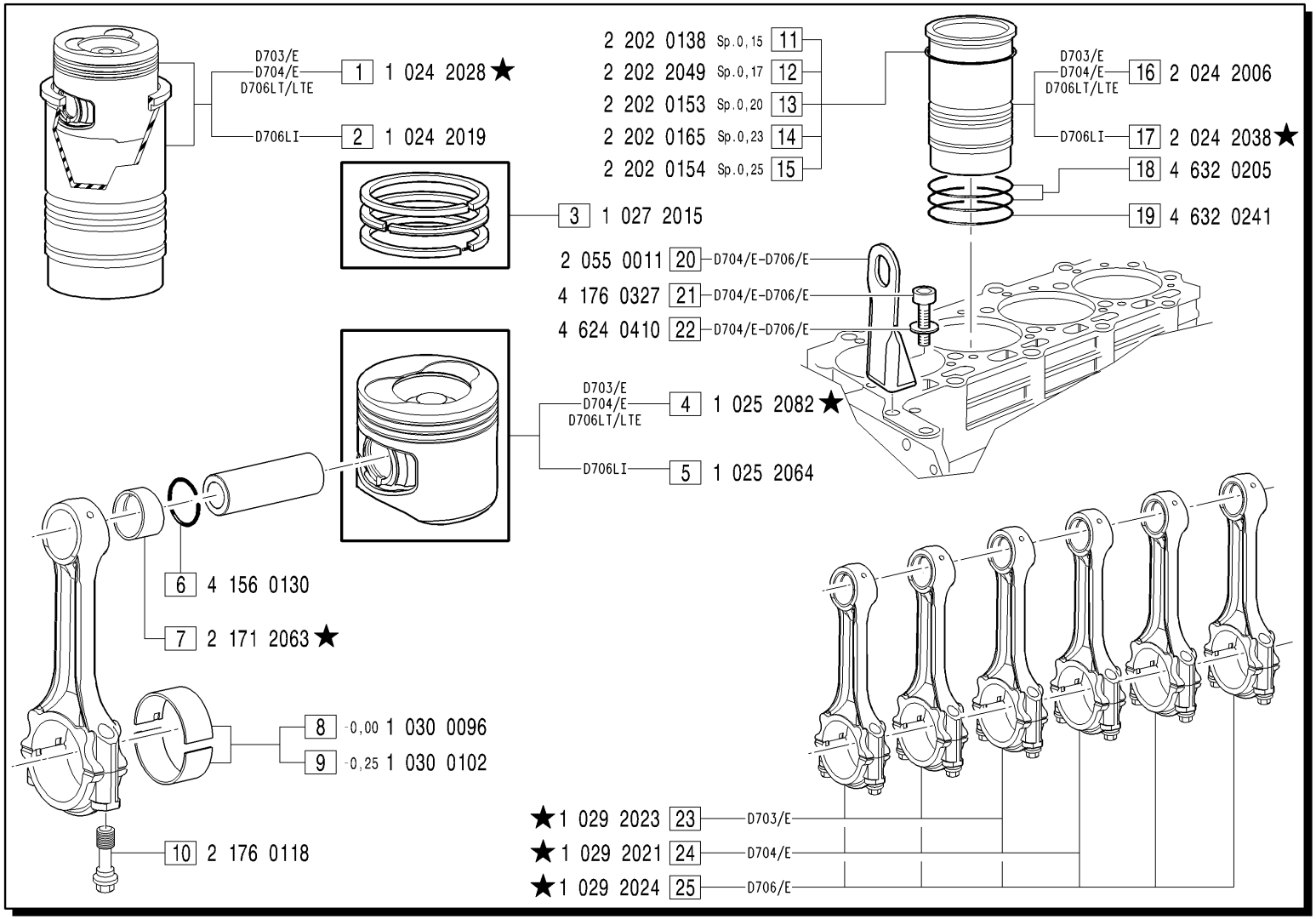

MODIFICATIONS MODIFICHE ÄNDERUNGEN MODIFICACIÓN						
Pos. N.	Code Codice	SIMBOLS SIMBOLI △	▲	⧄	EC	Up to serial nr. Fino a matricola
1	1 024 2017		X			28B 29B - 08619
4	1 025 2057		X			21B 22B - 09734
7	2 171 2049		X			27B - 03172 90B - 01188 75B - 01350 76B - 01325 77B - 03607 78B - 01637 28B 29B - 04950 21B 22B - 07075 27B - 02575 90B - 01015 75B - 01108 76B - 01080 77B - 01497 78B - 01088
17	2 024 2035	X		X		
23	1 029 2013	X		X		28B 29B - 04050 90B - 01015 75B - 01108
24	1 029 2012	X		X		21B 22B - 07075 76B - 01080 77B - 01497
25	1 029 2017	X		X		27B - 02575 78B - 01088

Pos. N.	DESCRIPTION DESCRIZIONE	Quantity (Q.tà) 703	704	706		Pos. N.	DESCRIPTION DESCRIZIONE	703	704	706		Pos. N.	DESCRIPTION DESCRIZIONE	703	704	706	
1	CYLINDER WITH PISTON	3	4	6		8	BEARING - 0,00	3	4	6		17	CYLINDER			6	
2	CYLINDER WITH PISTON			6		9	BEARING - 0,25	3	4	6		18	O RING	6	8	12	
3	PISTON RING SET	3	4	6		10	SCREW	6	8	12		19	O RING	3	4	6	
4	PISTON ASSY	3	4	6		11	GASKET Sp. 0.15	3	4	6		20	LIFTING EYE		1	1	
5	PISTON ASSY			6		12	GASKET Sp. 0.17	3	4	6		21	SCREW		1	1	
6	LOCK WASHER	6	8	12		13	GASKET Sp. 0.20	3	4	6		22	WASHER		1	1	
7	BUSHING	3	4	6		14	GASKET Sp. 0.23	3	4	6		23	CONN. ROD KIT 3 CYLINDER	1			
						15	GASKET Sp. 0.25	3	4	6		24	CONN. ROD KIT 4 CYLINDER		1		
						16	CYLINDER	3	4	6		25	CONN. ROD KIT 6 CYLINDER			1	