D704 L "Versione Goldoni" 10A

TAB.V-06.00.00-A

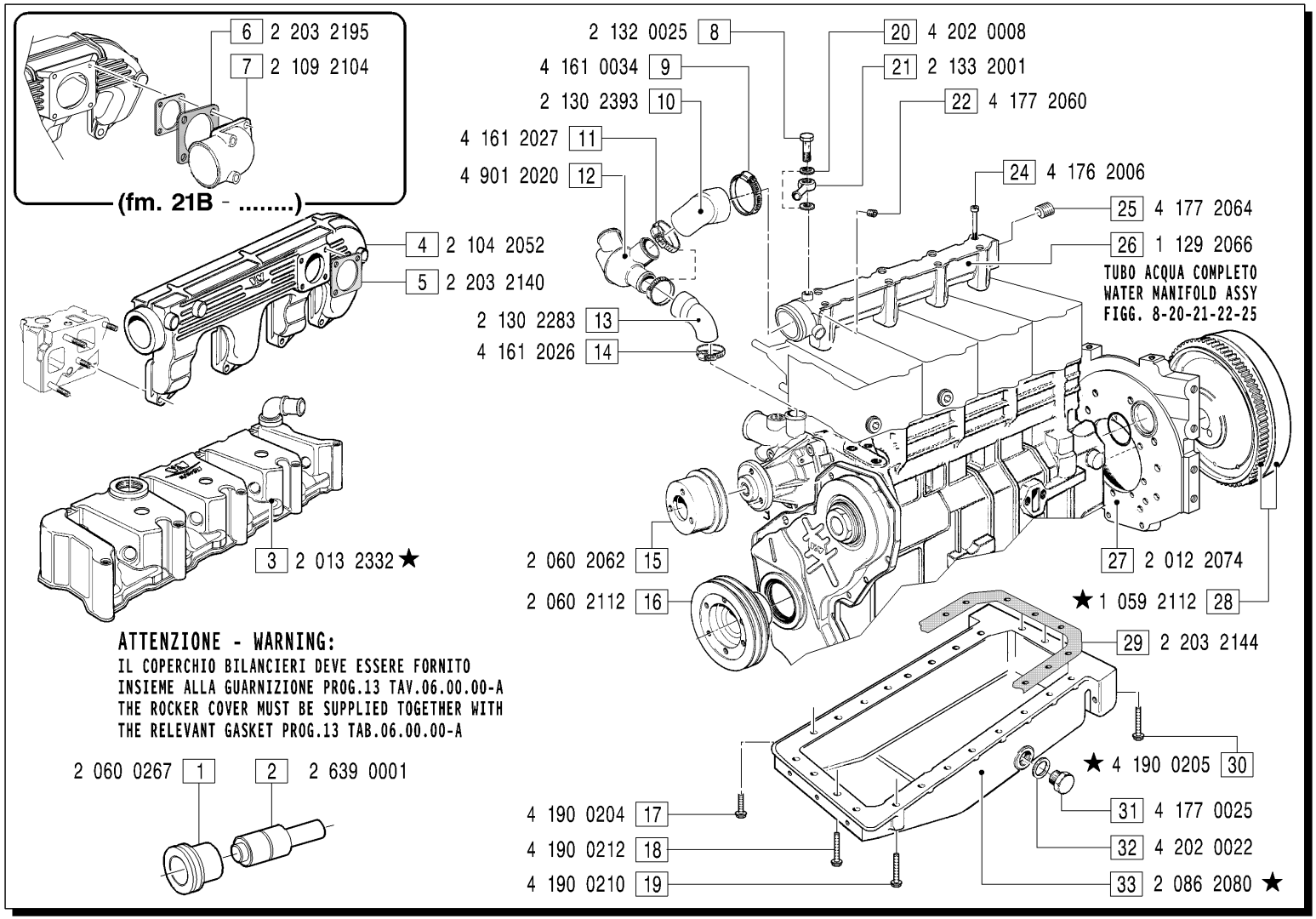

MODIFICATIONS MODIFICHE ÄNDERUNGEN MODIFICACIÓN						
Pos. N.	Code Codice	SIMBOLS SIMBOLI △	▲	⧄	EC	Up to serial nr. Fino a matricola
3	2 013 2290		X			21B - 07317
23	2 177 2069			X		
28	1 059 2100		X			21B - 06448
30	4 190 0211		X			21B - 06735
33	2 086 2073	X		X		21B - 10174
33	2 086 2044		X			21B - 06735

Pos. N.	DESCRIPTION DESCRIZIONE	Quantity (Q.tà) 703	704	706		Pos. N.	DESCRIPTION DESCRIZIONE	703	704	706		Pos. N.	DESCRIPTION DESCRIZIONE	703	704	706		Pos. N.	DESCRIPTION DESCRIZIONE	703	704	706	
1	PULEGGIA		1			8	BOCCHETTONE		1			17	VITE		13			27	CAMPANA COPRIVOLANO		1		
2	CUSCINETTO		1			9	FASCETTA		1			18	VITE		4			28	VOLANO COMPLETO		1		
3	COPERCHIO COMPLETO		1			10	MANICOTTO		1			19	VITE		1			29	GUARNIZIONE		1		
4	COLLETTORE ASPIRAZIONE		1			11	FASCETTA		2			20	GUARNIZIONE		2			30	VITE		3		
5	GUARNIZIONE		1			12	VALVOLA TERMOSTATICA		1			21	MANICOTTO		1			31	TAPPO		1		
6	GUARNIZIONE		1			13	MANICOTTO		1			22	TAPPO		1			32	GUARNIZIONE		1		
7	MANICOTTO		1			14	FASCETTA		1			24	VITE		8			33	COPPA OLIO		1		
						15	PULEGGIA		1			25	TAPPO		1								
						16	PULEGGIA		1			26	TUBO ACQUA COMPLETO		1								