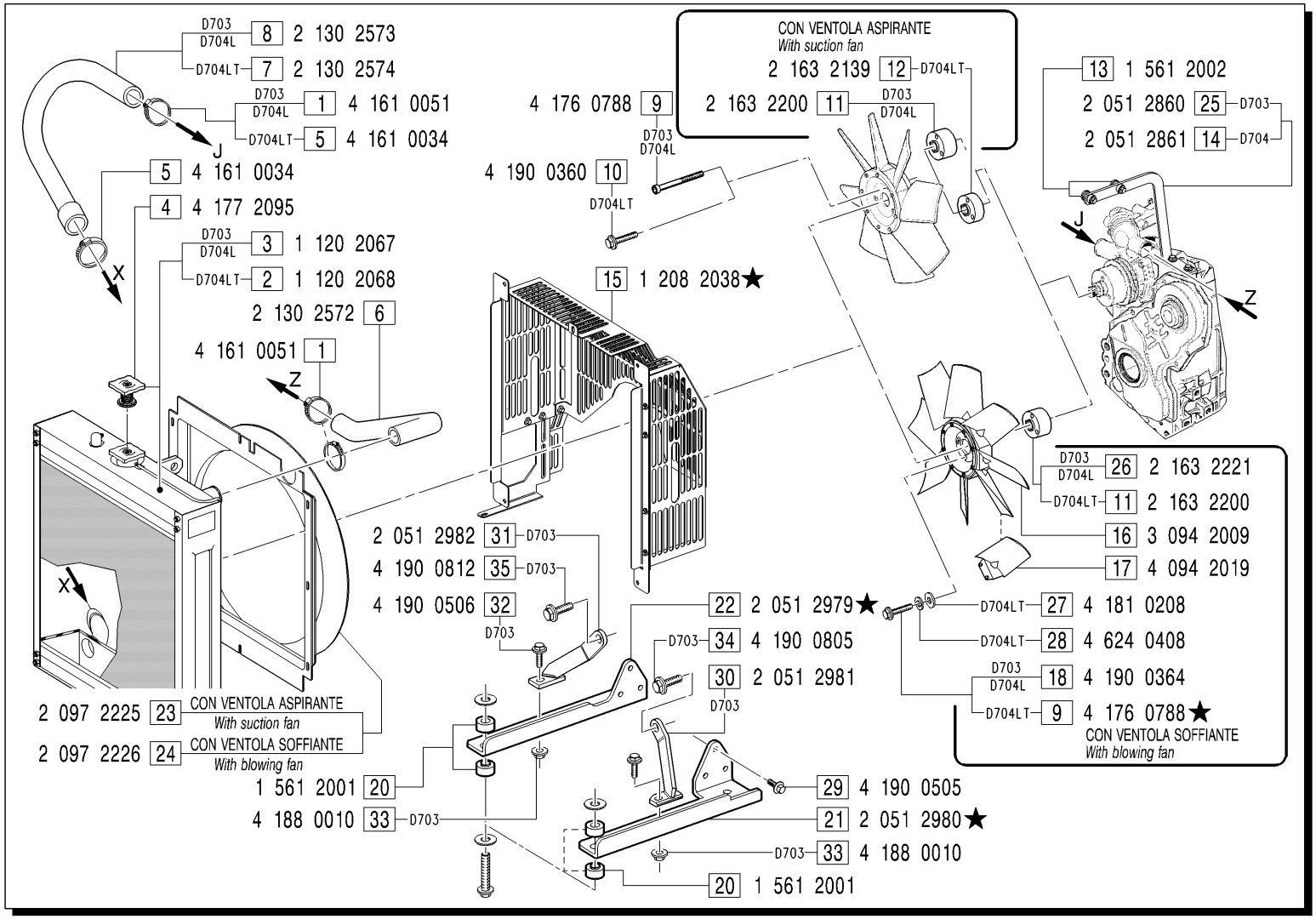

MODIFICHE-MODIFICATIONS-ÄNDERUNGEN-MODIFICACIÓN

Pos. N.	Codice	SIMBOLI △	▲	⧄	EC	Fino a matricola
9	4 190 0361	X		X		
15	1 208 2033	X		X		
21	2 051 2859	X		X		
22	2 051 2858	X		X		

Pos. N.	DENOMINAZIONE DESCRIPTION	Quantità 703	704	706	
1	FASCETTA (D703-D704L)	3	3		
1	FASCETTA (D704LT)		2		
2	RADIATORE ACQUA		1		
3	RADIATORE ACQUA	1	1		
4	TAPPO	1	1		
5	FASCETTA (D703-D704L)	1	1		
5	FASCETTA (D704LT)		2		
6	MANICOTTO	1	1		
7	MANICOTTO		1		
8	MANICOTTO	1	1		
9	VITE	3	3		
10	VITE		3		
11	DISTANZIALE		1		
12	DISTANZIALE		1		
13	ANTIVIBRANTE COMPLETO	2	2		
14	STAFFA SUPERIORE		1		
15	PROTEZIONE VENTOLA	1	1		
16	VENTOLA	1	1		
17	PALA PER VENTOLA	8	8		
18	VITE	3	3		
20	ANTIVIBRANTE COMPLETO	2	2		
21	STAFFA DESTRA	1	1		
22	STAFFA SINISTRA	1	1		
23	CONVOGLIATORE	1	1		
24	CONVOGLIATORE	1	1		
25	STAFFA SUPERIORE	1			
26	DISTANZIALE	1	1		
27	ROSETTA		3		
28	ROSETTA		3		
29	VITE	6	6		
30	STAFFA	1			
31	STAFFA	1			
32	VITE	2			
33	DADO	2			