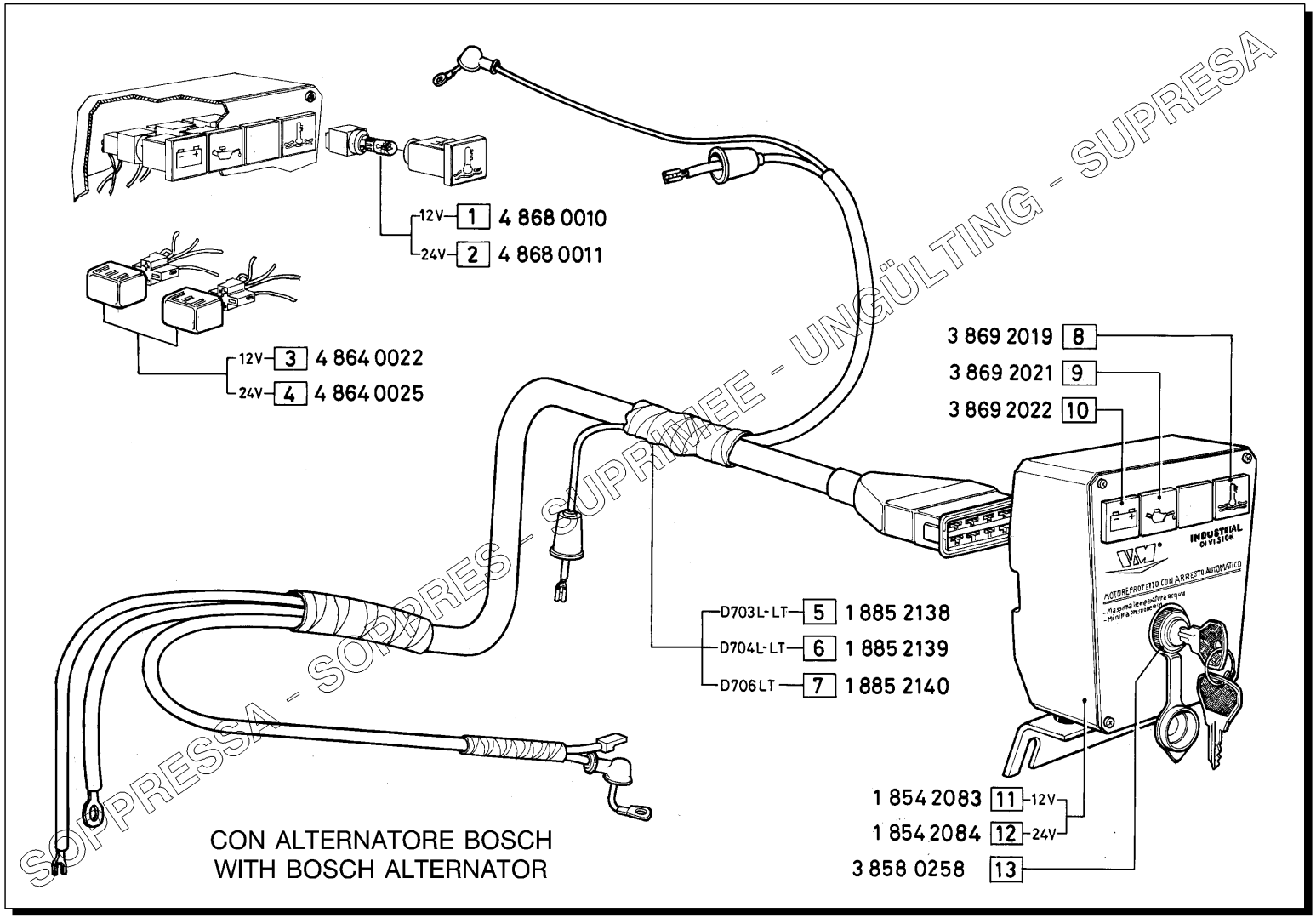

MODIFICHE-MODIFICATIONS-ÄNDERUNGEN-MODIFICACIÓN						
Pos. N.	Codice	SIMBOLI △	▲	⧄	EC	Fino a matricola

Pos. N.	DENOMINAZIONE DESCRIPTION	Quantita' 703	704	706	
1	LAMPADA 12 V	3	3	3	
2	LAMPADA 24 V	3	3	3	
3	RELE' 12 V	2	2	2	
4	RELE' 24 V	2	2	2	
5	CABLAGGIO MOTORE	1			
6	CABLAGGIO MOTORE		1		
7	CABLAGGIO MOTORE			1	
8	PORTAL. TEMP. H_2O	1	1	1	
9	PORTAL. SPESS. OLIO	1	1	1	
10	PORTAL. CAR. BATTERIA	1	1	1	
11	CRUSCOTTO COMPL. 12 V	1	1	1	
12	CRUSCOTTO COMPL. 24 V	1	1	1	
13	INTERRUTTORE AVV.	1	1	1	