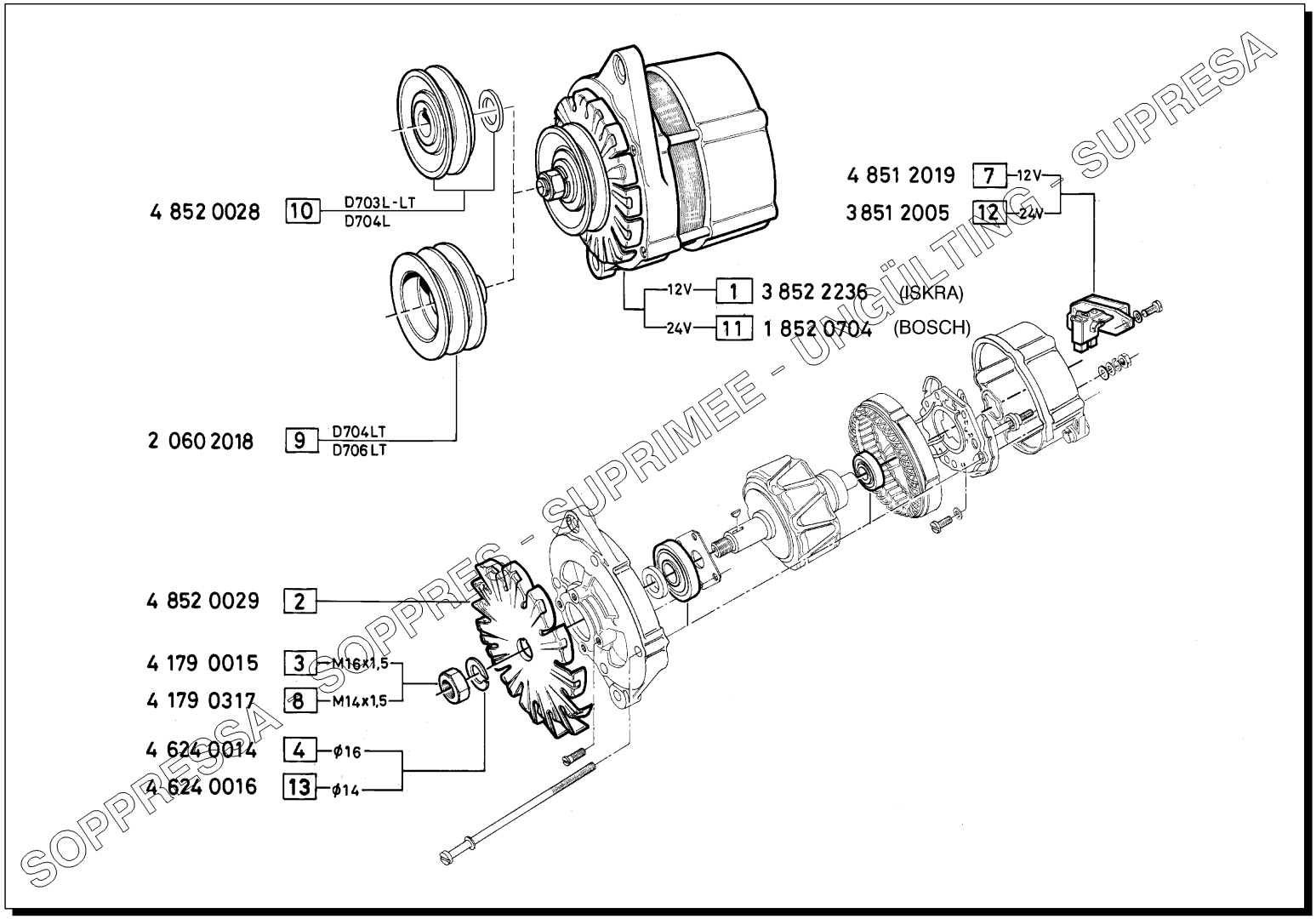

MODIFICHE-MODIFICATIONS-ÄNDERUNGEN-MODIFICACIÓN						
Pos. N.	Codice	SIMBOLI △	▲	⧄	EC	Fino a matricola
5	4 637 0153			X		
5	4 637 0149	X		X		
6	4 637 0095			X		
6	4 637 0087	X		X		

Pos. N.	DENOMINAZIONE DESCRIPTION	Quantita' 703	704	706		Pos. N.	DENOMINAZIONE DESCRIPTION	703	704	706
1	ALTERNATORE (12V)	1	1	1		10	PULEGGIA	1	1	1
2	VENTOLA	1	1	1		11	ALTERNATORE (24V)	1	1	1
3	DADO	1	1	1		12	REGOLATORE (24V)	1	1	1
4	ROSETTA ELASTICA	1	1	1		13	ROSETTA ELASTICA	1	1	1
7	REGOLATORE (12V)	1	1	1						
8	DADO	1	1	1						
9	PULEGGIA	1	1	1						