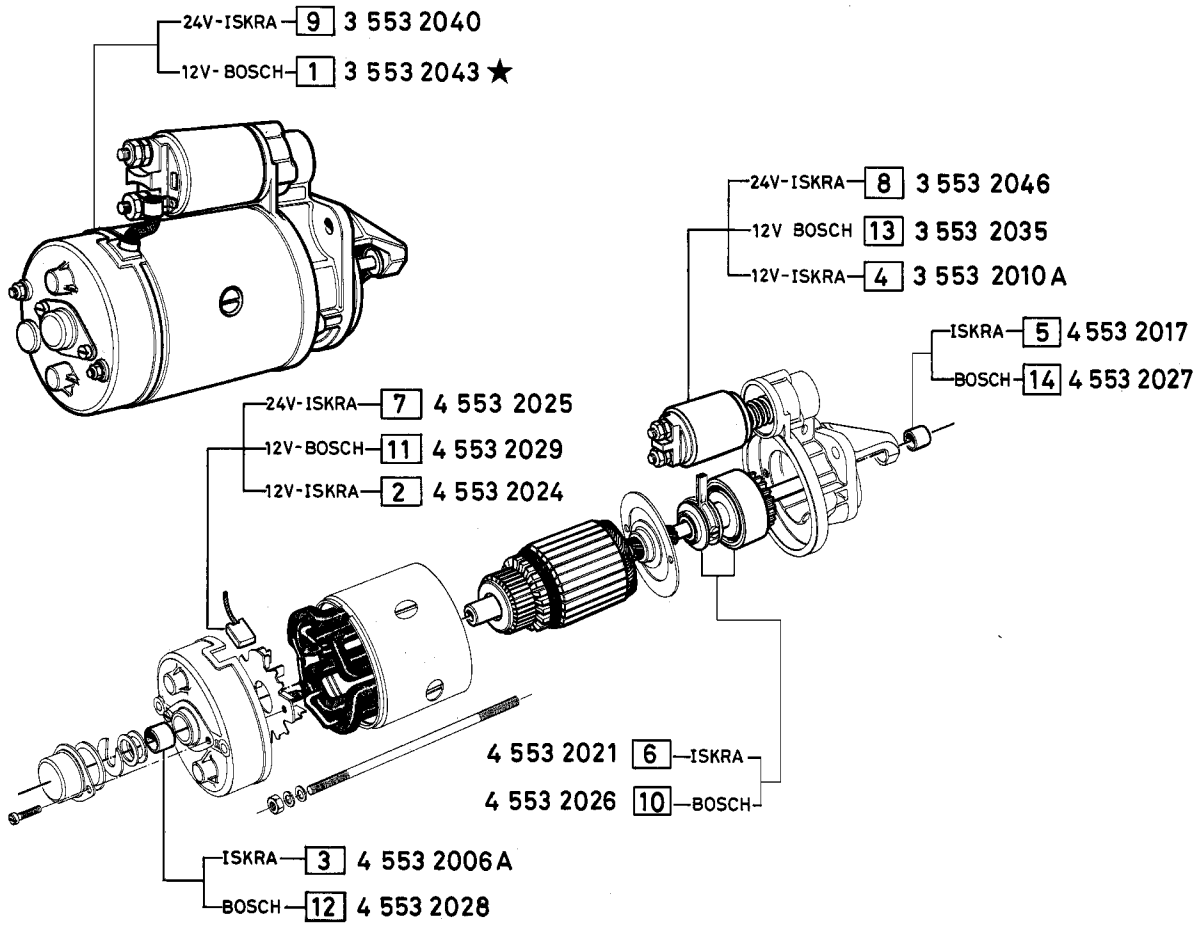

MODIFICHE-MODIFICATIONS-ÄNDERUNGEN-MODIFICACIÓN						
Pos. N.	Codice	SIMBOLI △	▲	⧄	EC	Fino a matricola
1	3 553 2038	X		X		

Pos. N.	DENOMINAZIONE DESCRIPTION	Quantita' 703	704	706		Pos. N.	DENOMINAZIONE DESCRIPTION	703	704	706	
1	MOTORINO AVVIAMENTO	1	1	1		8	ELETTROMAGNETE	1	1	1	
2	SERIE SPAZZOLE	1	1	1		9	MOTORINO AVVIAMENTO	1	1	1	
3	BUSSOLA POSTERIORE	1	1	1		10	PIGNONE	1	1	1	
4	ELETTROMAGNETE	1	1	1		11	SERIE SPAZZOLE	1	1	1	
5	BUSSOLA ANTERIORE	1	1	1		12	BUSSOLA POSTERIORE	1	1	1	
6	PIGNONE	1	1	1		13	ELETTROMAGNETE	1	1	1	
7	SERIE SPAZZOLE	1	1	1		14	BUSSOLA ANTERIORE	1	1	1	