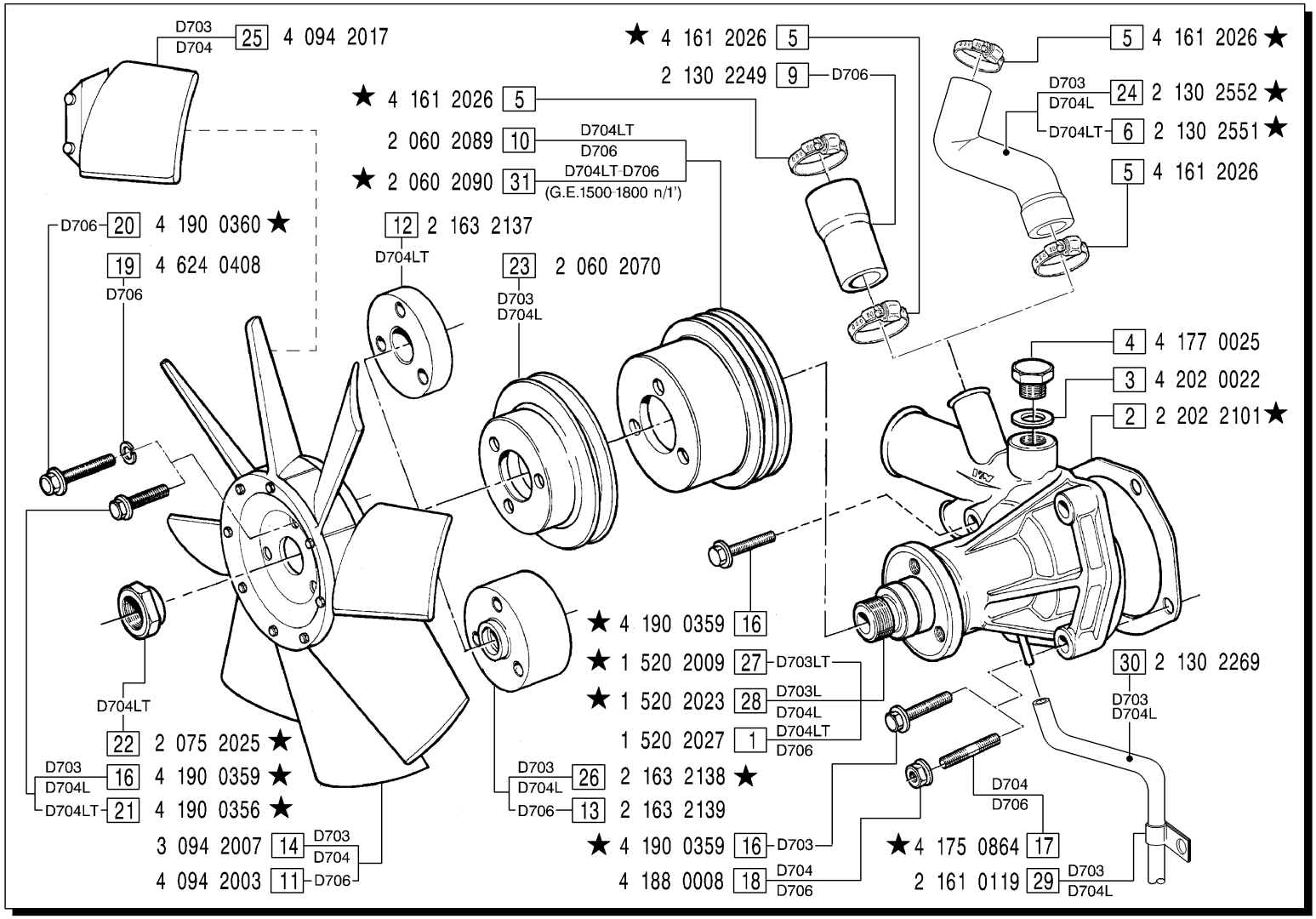

MODIFICHE-MODIFICATIONS-ÄNDERUNGEN-MODIFICACIÓN						
Pos. N.	Codice	SIMBOLI △	▲	⧄	EC	Fino a matricola
2	2 203 2138	X			X	28B 29B 05739 21B 22B 07586 27B - 02714
5	4 161 2037	X		X		27B - ..... 91B - 01917
5	4 161 2027		X			28B - ..... 29B - ..... 21B - ..... 22B - .....
6	2 130 2394		X			22B - .....
15	4 181 0258			X		
16	4 176 0286	X		X		
17	4 190 0359				X	
17	4 176 0286	X		X		
20	4 176 0264	X		X		
20	4 190 0360			X	X	
20	4 176 0264	X		X		
21	4 176 2508	X		X		
22	2 075 2025		X			28B 29B 01635 21B - 03618
24	2 130 2283		X			28B - ..... 29B - ..... 21B - .....
26	2 163 2137		X			28B 29B 01635 21B - 03618
27	1 520 2027		X			29B - 01657
28	1 520 2027		X			28B - 01635 21B - 03618
31	2 060 2089		X			22B - 06958

Pos. N.	DENOMINAZIONE DESCRIPTION	Quantita' 703	704	706		Pos. N.	DENOMINAZIONE DESCRIPTION	703	704	706		Pos. N.	DENOMINAZIONE DESCRIPTION	703	704	706		Pos. N.	DENOMINAZIONE DESCRIPTION	703	704	706	
1	POMPA ACQUA		1	1		10	PULEGGIA		1	1		20	VITE			3		29	FASCETTA	1	1		
2	GUARNIZIONE	1				11	VENTOLA			1		21	VITE		3			30	TUBO	1	1		
3	GUARNIZIONE	1	1	1		12	DISTANZIALE	1	1			22	DADO	1	1			31	PULEGGIA		1	1	
4	TAPPO	1	1	1		13	DISTANZIALE			1		23	PULEGGIA	1	1								
5	FASCETTA	2	2	2		14	VENTOLA	1	1			24	MANICOTTO	1	1								
6	MANICOTTO		1			16	VITE	7	5	2		25	PALA PER VENTOLA	8	8								
9	MANICOTTO			1		17	PRIGIONIERO		2	2		26	DISTANZIALE	1	1								
						18	DADO		2	2		27	POMPA ACQUA	1									
						19	ROSETTA ELASTICA			3		28	POMPA ACQUA	1	1								