D 703 L / LT - D 704 L / LT

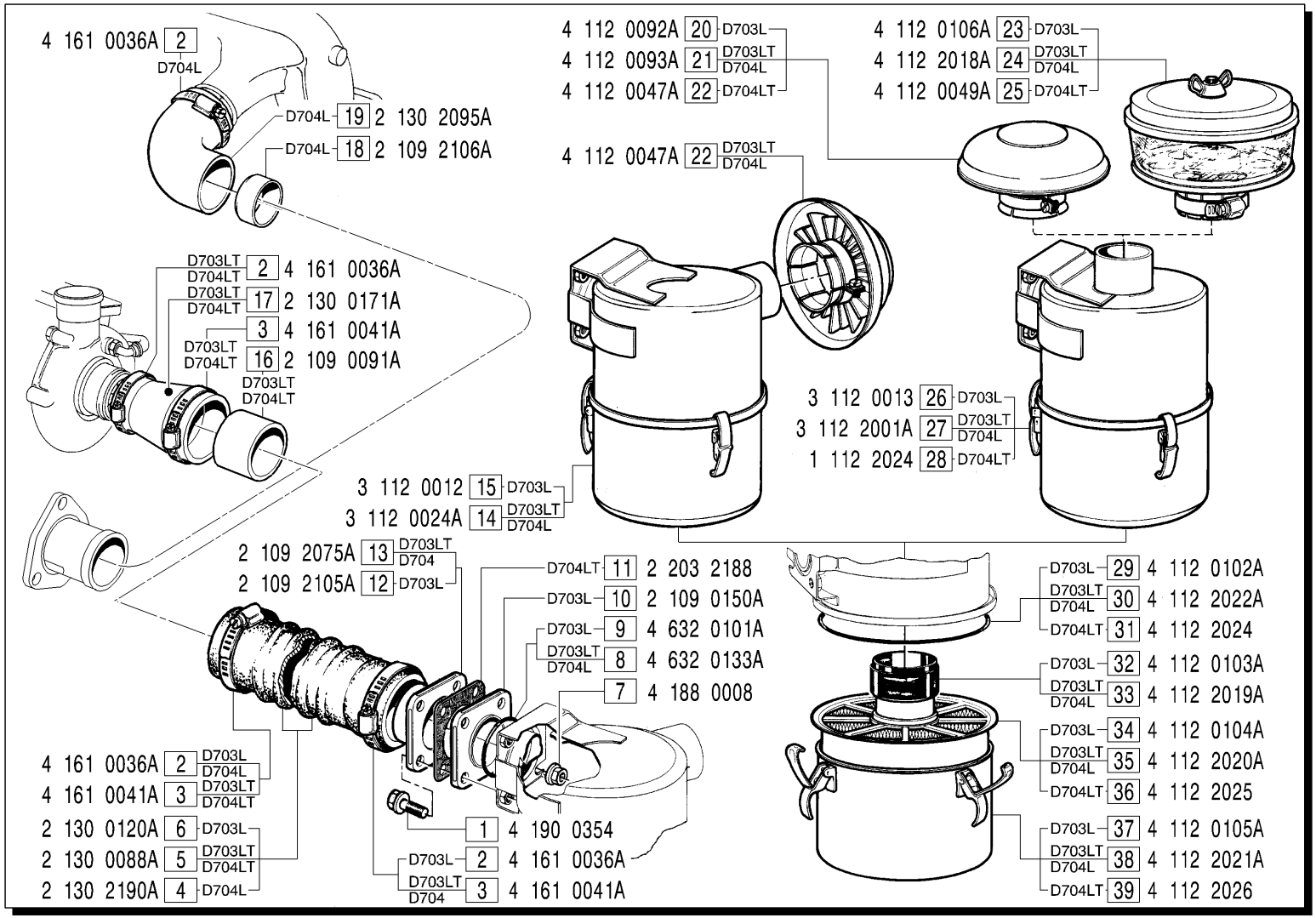

MODIFICHE MODIFICATIONS ÄNDERUNGEN MODIFICACIÓN						
Pos. N.	Codice	SIMBOLI △	▲	⧄	EC	Fino a matricola

Pos. N.	DENOMINAZIONE DESCRIPTION	Quantita' 703	704	706	
1	VITE	4	4		
2	FASCETTA (D703L-D704L)	2	2		
2	FASCETTA (D703LT-D704LT)	1	1		
3	FASCETTA (D704L)		1		
3	FASCETTA (D703LT-D704LT)	3	3		
4	TUBO		1		
5	TUBO	1	1		
6	TUBO	1			
7	DADO (D703LT-D704L)	1	1		
7	DADO (D703L-D704LT)	4	4		
8	GUARNIZIONE OR	1	1		
9	GUARNIZIONE OR	1			
10	FLANGIA	1			
11	GUARNIZIONE		1		
12	FLANGIA	1			
13	FLANGIA	1	1		
14	FILTRO ARIA COMPLETO	1	1		
15	FILTRO ARIA COMPLETO	1			
16	MANICOTTO	1	1		
17	MANICOTTO	1	1		
18	MANICOTTO		1		
19	MANICOTTO		1		
20	CAPPELLOTTO	1			
21	CAPPELLOTTO	1	1		
22	CAPPELLOTTO	1	1		
23	PREFILTRO A CICLONE	1			
24	PREFILTRO A CICLONE	1	1		
25	PREFILTRO A CICLONE		1		
26	FILTRO ARIA COMPLETO	1			
27	FILTRO ARIA COMPLETO	1	1		
28	FILTRO ARIA COMPLETO		1		
29	GOMMINO OR	1			
30	GOMMINO OR	1	1		
31	GOMMINO OR		1		