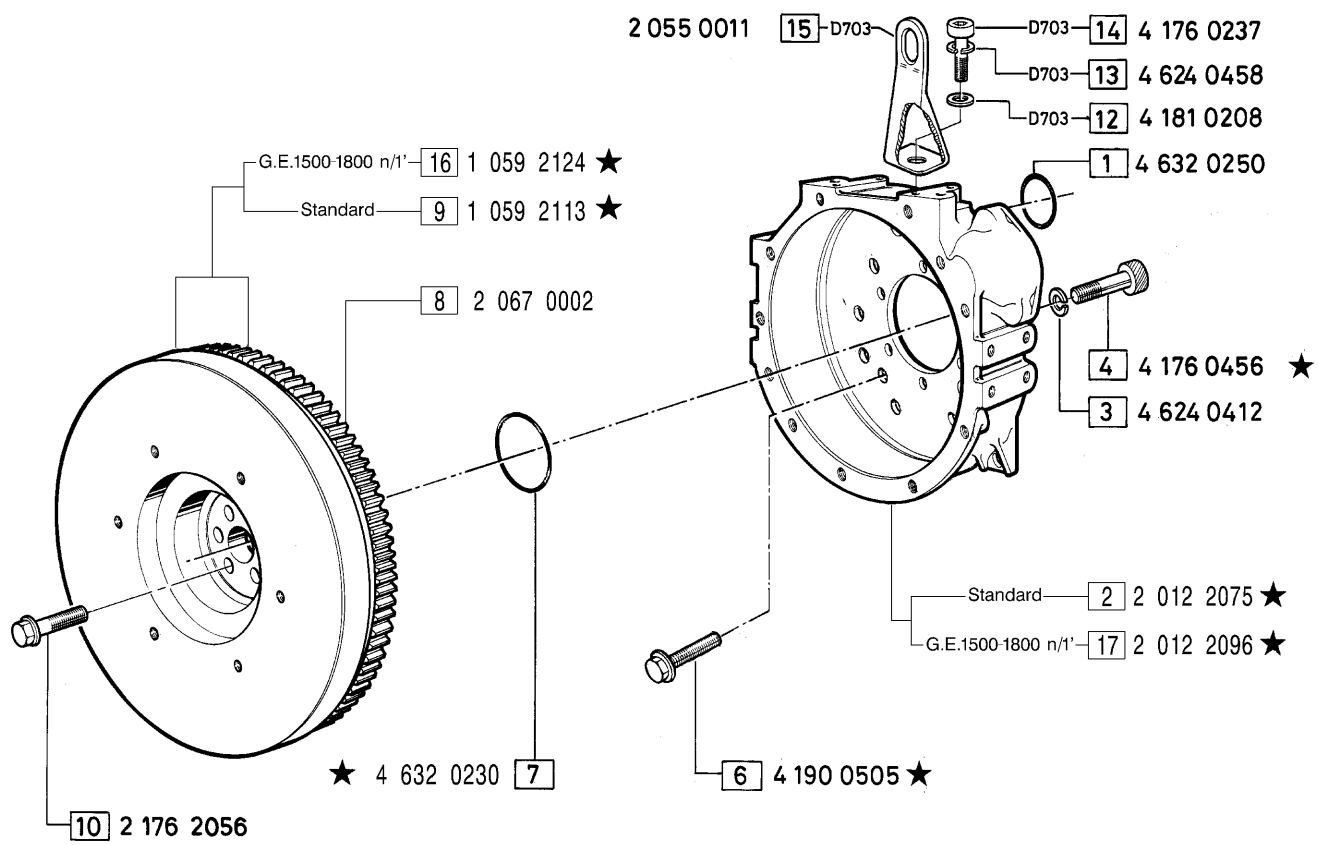

MODIFICHE-MODIFICATIONS-ÄNDERUNGEN-MODIFICACIÓN						
Pos. N.	Codice	SIMBOLI △	▲	⧄	EC	Fino a matricola
2	2 012 2058	X		X		
3	4 624 0412	X		X		
4	4 175 0383	X		X		
4	4 176 0416	X		X		
5	4 624 0380			X		
6	4 176 0331	X		X		
7	4 632 529		X			28B 29B 03883; 21B 22B 06048; 27B 02421
9	1 059 2106		X			28B 29B 03883; 21B 22B 06048; 27B 02421
9	1 300 2192		X			28B 29B 02578; 21B 22B 04957; 27B 02049
11	4 179 0412			X		
16	1 059 2115	X		X		
16	1 059 2078		X			28B 29B 03883; 21B 22B 06048; 27B 02421
17	2 012 2061	X		X		

Pos. N.	DENOMINAZIONE DESCRIPTION	Quantita' 703	704	706		Pos. N.	DENOMINAZIONE DESCRIPTION	703	704	706
1	GUARNIZIONE OR	1	1	1		9	VOLANO CON CORONA	1	1	1
2	CAMPANA COPRIVOLANO	1	1	1		10	VITE	6	6	6
3	ROSETTA ELASTICA	2	2	2		12	ROSETTA PIANA	1		
4	VITE	2	2	2		13	ROSETTA ELASTICA	1		
6	VITE	12	10	10		14	VITE	1		
7	GUARNIZIONE OR	1	1	1		15	GOLFARE	1		
8	CORONA DENTATA	1	1	1		16	VOLANO CON CORONA		1	1
						17	CAMPANA COPRIVOLANO		1	1