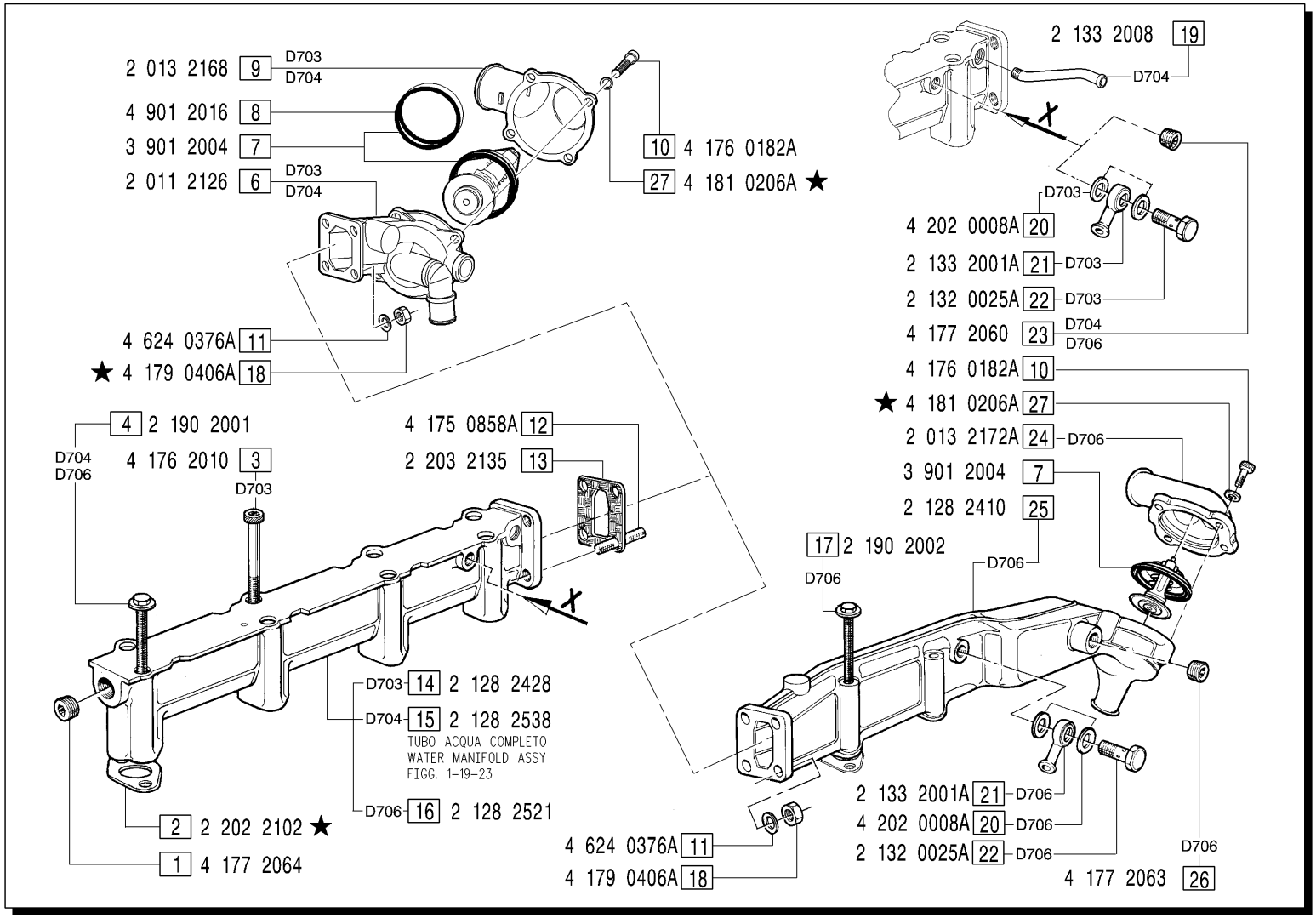


| MODIFICHE-MODIFICATIONS-ÄNDERUNGEN-MODIFICACIÓN | | | | | | |
|---|---|---|---|---|---|---|
| Pos. N. | Codice | SIMBOLI △ | ▲ | ⧄ | EC | Fino a matricola |
| 2 | 2 203 2133 | X | | X | | 28B 29B 05739<br>21B 22B 07586<br>27B - 02714 |
| 18 | 4 188 0006 | X | | X | | |
| 27 | 4 624 0376A | X | | X | | |

| Pos. N. | DENOMINAZIONE DESCRIPTION | Quantita' 703 | 704 | 706 | | Pos. N. | DENOMINAZIONE DESCRIPTION | 703 | 704 | 706 | | Pos. N. | DENOMINAZIONE DESCRIPTION | 703 | 704 | 706 | | Pos. N. | DENOMINAZIONE DESCRIPTION | 703 | 704 | 706 | |
|---|---|---|---|---|---|---|---|---|---|---|---|---|---|---|---|---|---|---|---|---|---|---|---|
| 1 | TAPPO | 1 | 1 | 1 | | 9 | COPERCHIO VALVOLA | 1 | 1 | | | 18 | DADO | 4 | 4 | 4 | | 27 | ROSETTA | 4 | 4 | 4 | |
| 2 | GUARNIZIONE | 3 | 4 | 6 | | 10 | VITE | 4 | 4 | 4 | | 19 | MANICOTTO SFIATO | | 1 | | | | | | | | |
| 3 | VITE | 6 | | | | 11 | ROSETTA | 4 | 4 | 4 | | 20 | GUARNIZIONE | 2 | | 2 | | | | | | | |
| 4 | VITE | | 8 | 8 | | 12 | PRIGIONIERO | 4 | 4 | 4 | | 21 | MANICOTTO SFIATO | 1 | | 1 | | | | | | | |
| 6 | CORPO TERMOSTATO COMP. | 1 | 1 | | | 13 | GUARNIZIONE | 1 | 1 | 1 | | 22 | BOCCHETTONE | 1 | | 1 | | | | | | | |
| 7 | VALVOLA TERMOSTATICA | 1 | 1 | 1 | | 14 | TUBO RACCOLTA ACQUA | 1 | | | | 23 | TAPPO | | 1 | 1 | | | | | | | |
| 8 | GUARNIZIONE | 1 | 1 | 1 | | 15 | TUBO RACCOLTA ACQUA | | 1 | | | 24 | COPERCHIO VALVOLA | | | 1 | | | | | | | |
| | | | | | | 16 | TUBO RACCOLTA ACQUA | | | 1 | | 25 | TUBO RACCOLTA ACQUA | | | 1 | | | | | | | |
| | | | | | | 17 | VITE | | | 4 | | 26 | TAPPO | | | 1 | | | | | | | |