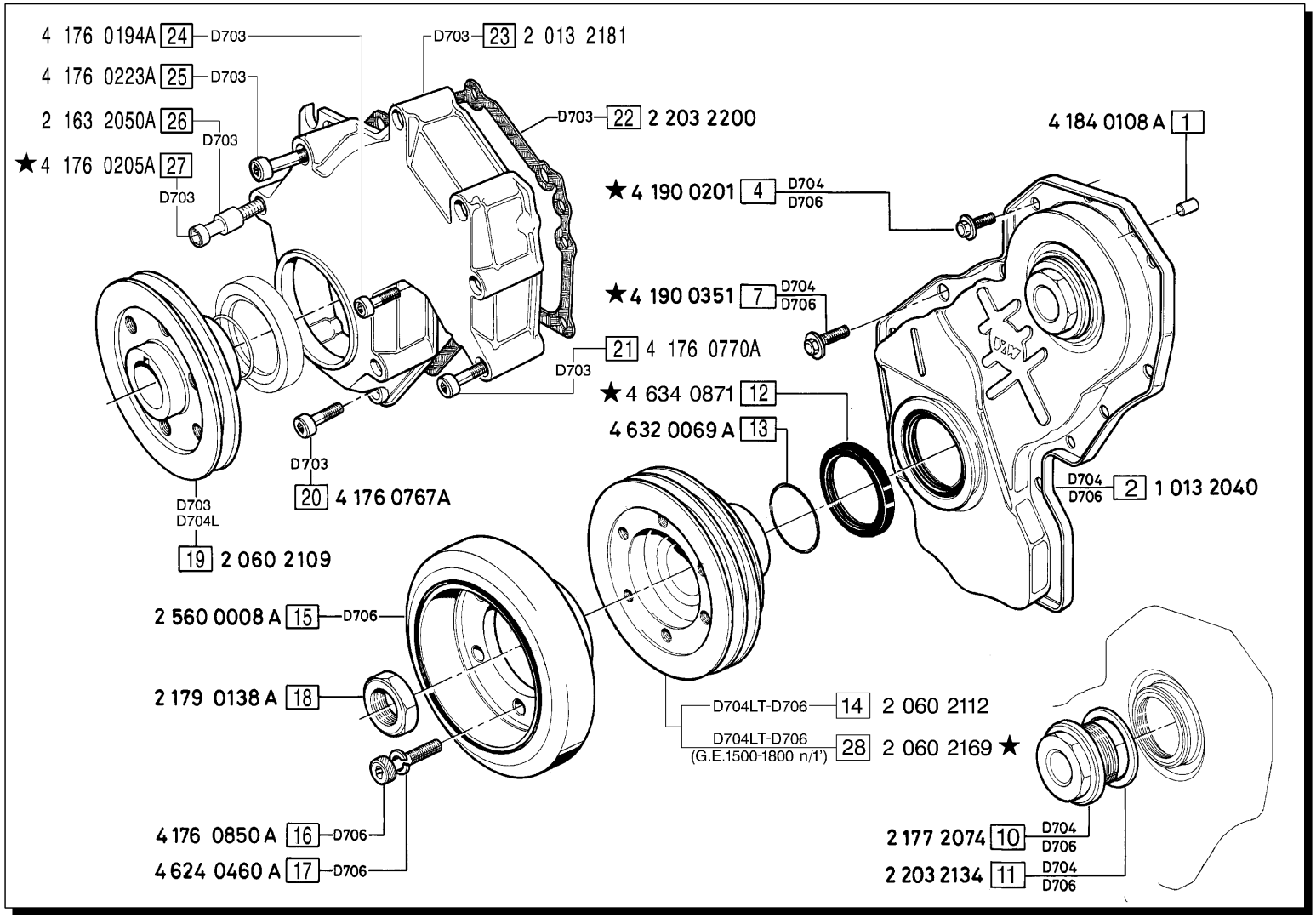

MODIFICHE-MODIFICATIONS-ÄNDERUNGEN-MODIFICACIÓN						
Pos. N.	Codice	SIMBOLI △	▲	⧄	EC	Fino a matricola
3	4 623 0038A			X		
4	4 176 0190A	X		X		
5	4 181 0258A			X		
6	4 624 0378A			X		
7	4 176 0211A	X		X		
8	4 624 0376A			X		
9	4 181 0256A			X		
12	4 634 0863	X		X		
27	4 176 0770A	X		X		
28	2 060 2112		X			22B - 07697 27B - 02799

Pos. N.	DENOMINAZIONE DESCRIPTION	Quantita' 703	704	706		Pos. N.	DENOMINAZIONE DESCRIPTION	703	704	706		Pos. N.	DENOMINAZIONE DESCRIPTION	703	704	706	
1	SPINA CILINDRICA	2	2	2		13	GUARNIZIONE OR	1	1	1		22	GUARNIZIONE	1			
2	COPERCHIO ANTERIORE		1	1		14	PULEGGIA		1	1		23	COPERCHIO ANTERIORE	1			
4	VITE		13	13		15	SMORZATORE			1		24	VITE	3			
7	VITE		1	1		16	VITE			6		25	VITE	2			
10	TAPPO		1	1		17	ROSETTA ELASTICA			6		26	DISTANZIALE	1			
11	GUARNIZIONE		1	1		18	DADO	1	1	1		27	VITE	1			
12	ANELLO DI TENUTA		1	1		19	PULEGGIA	1				28	PULEGGIA		1	1	
						20	VITE	1									
						21	VITE	4									