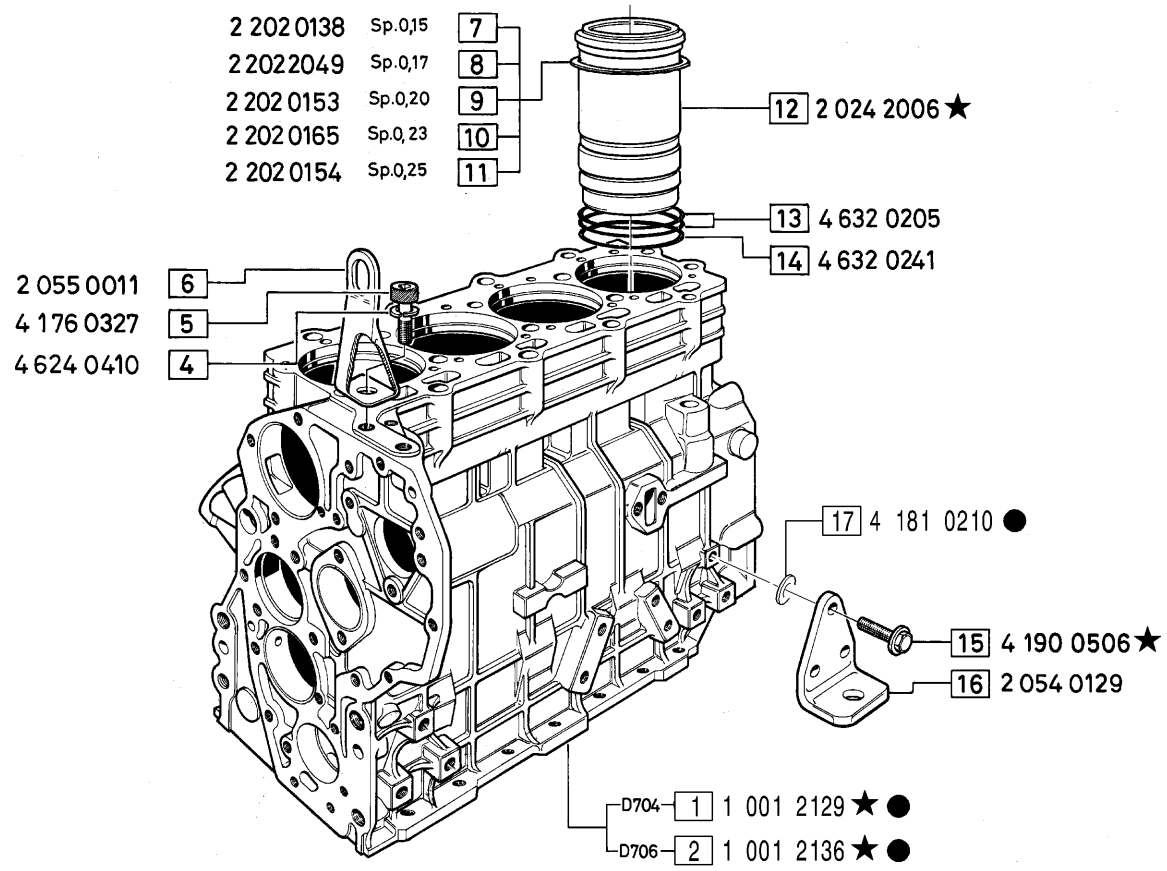

Pos. N.	Codice	SIMBOLI △	▲	⧄	EC	Fino a matricola
	MODIFICHE MODIFICATIONS ÄNDERUNGEN MODIFICACIÓN					
1	1 001 2113	X		X		21B - 09751 22B - 09726
1	1 001 2099	X		X		
1	1 001 2092	X		X		
1	1 001 2070		X			21B 22B 03028
2	1 001 2112	X		X		27B - 03195
2	1 001 2100	X		X		
2	1 001 2093	X		X		
2	1 001 2072		X			27B - 01533
3	4 245 2002			X		
12	2 024 2032	X		X		21B 22B 01118 27B - 01642
15	4 176 0336	X		X		

Pos. N.	DENOMINAZIONE DESCRIPTION	Quantita' 703	704	706		Pos. N.	DENOMINAZIONE DESCRIPTION		704	706
1	BASAMENTO COMPLETO		1			9	GUARNIZIONE Sp. 0.20		4	6
2	BASAMENTO COMPLETO			1		10	GUARNIZIONE Sp. 0.23		4	6
4	ROSETTA ELASTICA		1	1		11	GUARNIZIONE Sp. 0.25		4	6
5	VITE		1	1		12	CANNA CILINDRO		4	6
6	GOLFARE		1	1		13	GUARNIZIONE OR		8	12
7	GUARNIZIONE Sp. 0.15		4	6		14	GUARNIZIONE OR		4	6
8	GUARNIZIONE Sp. 0.17		4	6		15	VITE		12	12
						16	STAFFA		4	4
						17	ROSETTA		2	2