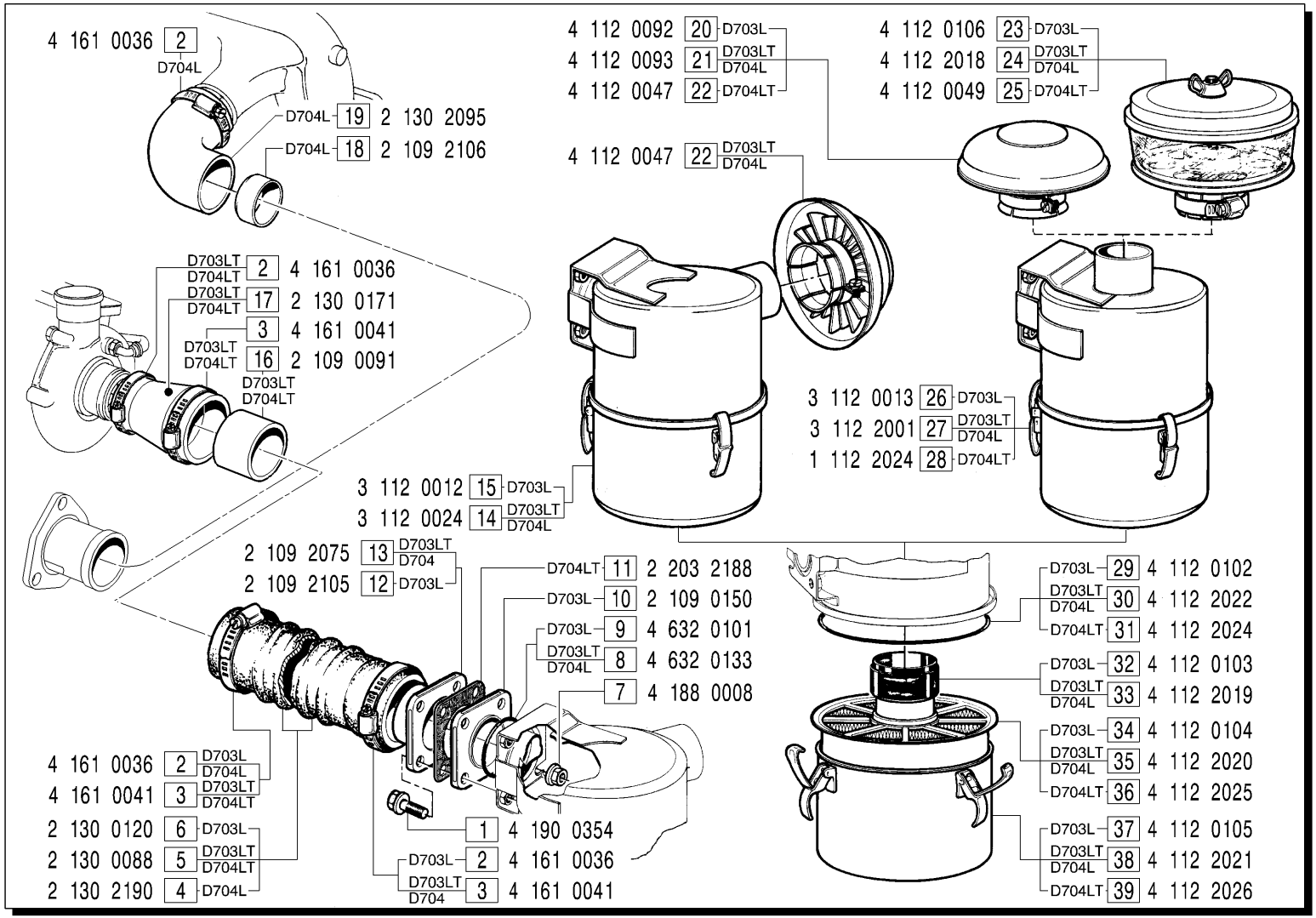

MODIFICHE-MODIFICATIONS-ÄNDERUNGEN-MODIFICACIÓN						
Pos. N.	Codice	SIMBOLI △	▲	⧄	EC	Fino a matricola

Pos. N.	DENOMINAZIONE DESCRIPTION	Quantita' 703	704	706	
32	GUARNIZIONE	1			
33	GUARNIZIONE	1	1		
34	MASSA FILTRANTE	1			
35	MASSA FILTRANTE	1	1		
36	MASSA FILTRANTE		1		
37	VASCHETTA	1			
38	VASCHETTA	1	1		
39	VASCHETTA		1		