D 703 L / LT

TAV. **10** .00.01-A

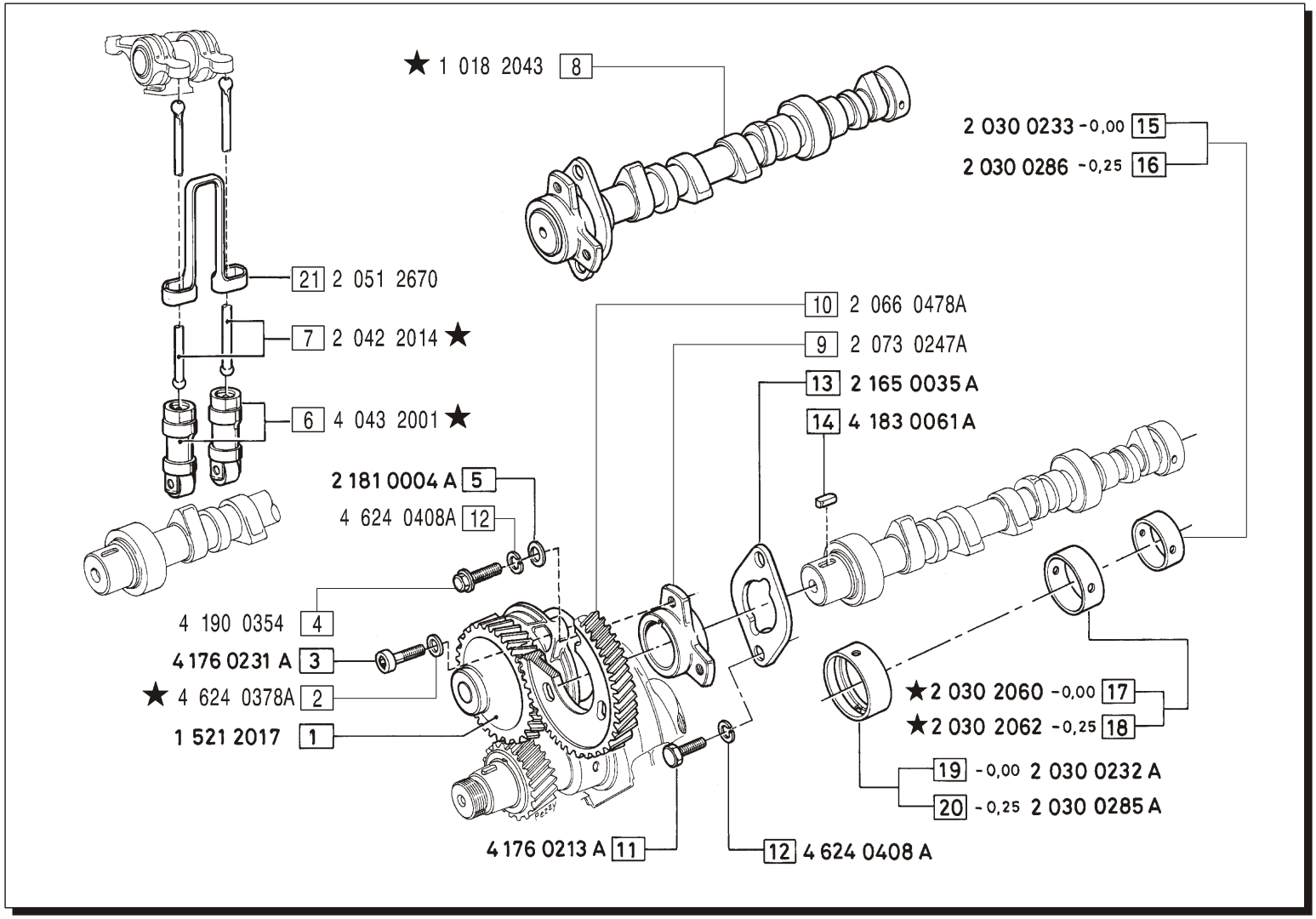

MODIFICHE MODIFICATIONS ÄNDERUNGEN MODIFICACIÓN						
Pos. N.	Codice	SIMBOLI △	▲	⧄	EC	Fino a matricola
2	4 181 0258A	X		X		
6	2 043 0014A		X			28B 29B 02641
7	2 042 2013		X			28B 29B 02641
8	1 018 2039		X			28B - 08046 29B - 08219
8	1 018 2030		X			28B 29B 02641
17	2 030 0278A			X		
18	2 030 0287A			X		

Pos. N.	DENOMINAZIONE DESCRIPTION	Quantita' 703	704	706		Pos. N.	DENOMINAZIONE DESCRIPTION	Quantita' 703	704	706		Pos. N.	DENOMINAZIONE DESCRIPTION	Quantita' 703	704	706	
1	POMPA OLIO COMPLETA	1				8	ALB. A CAMME COMPLETO	1				17	CUSCINETTO INTERM. - 0,00	1			
2	RISETTA PIANA	3				9	FLANGIA	1				18	CUSCINETTO INTERM. - 0,25	1			
3	VITE	3				10	INGRANAGGIO	1				19	CUSCINETTO ANT. - 0,00	1			
4	VITE	3				11	VITE	2				20	CUSCINETTO ANT. - 0,25	1			
5	ROSETTA PIANA	3				12	ROSETTA ELASTICA	5				21	STAFFA ANTIROTAZIONE	3			
6	PUNTERIA	6				13	FLANGIA	1									
7	ASTA COM. BILANCIERI	6				14	LINGUETTA	1									
						15	CUSCINETTO POST. - 0,00	1									
						16	CUSCINETTO POST. - 0,25	1									