D 703 L / LT dm. : (28B - 08047) - (29B - 08220)

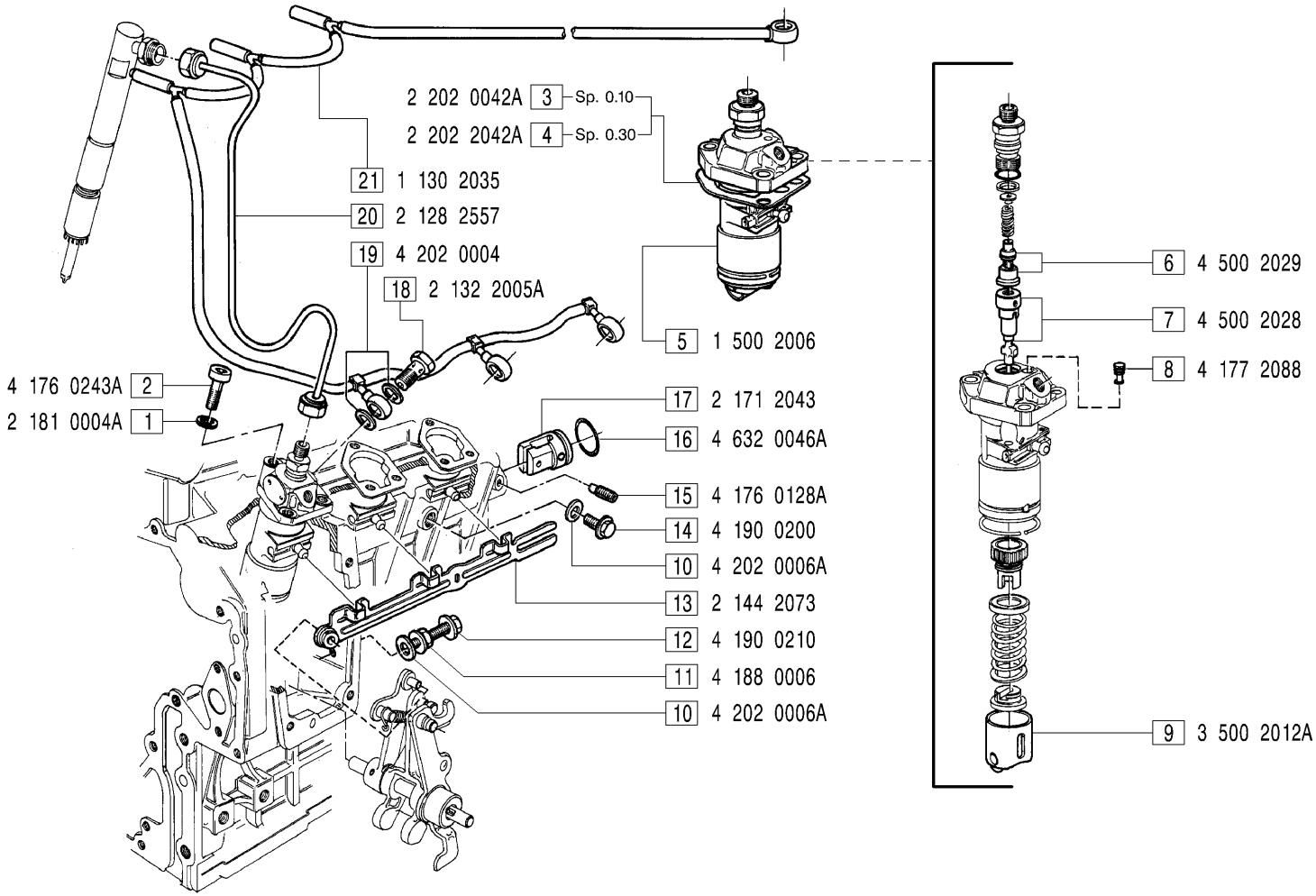

MODIFICHE-MODIFICATIONS-ÄNDERUNGEN-MODIFICACIÓN						
Pos. N.	Codice	SIMBOLI △	▲	⧄	EC	Fino a matricola

Pos. N.	DENOMINAZIONE DESCRIPTION	Quantita' 703	704	706		Pos. N.	DENOMINAZIONE DESCRIPTION	703	704	706		Pos. N.	DENOMINAZIONE DESCRIPTION	703	704	706	
1	ROSETTA PIANA	9				8	TAPPO	3				17	BOCCOLA	1			
2	VITE	9				9	PUNTERIA COMPLETA	3				18	BOCCHETTONE	3			
3	GUARNIZIONE SP.0,10	3				10	GUARNIZIONE	3				19	GUARNIZIONE	6			
4	GUARNIZIONE SP.0,30	3				11	DADO	1				20	TUBO MANDATA NAFTA	3			
5	POMPA INIEZ. COMPLETA	3				12	VITE	1				21	TUBO RIFIUTO NAFTA	1			
6	VALVOLA MANDATA	3				13	ASTA CONGIUNZIONE POMPA	1									
7	POMPANTE	3				14	VITE	1									
						15	VITE	1									
						16	GUARNIZIONE OR	1									