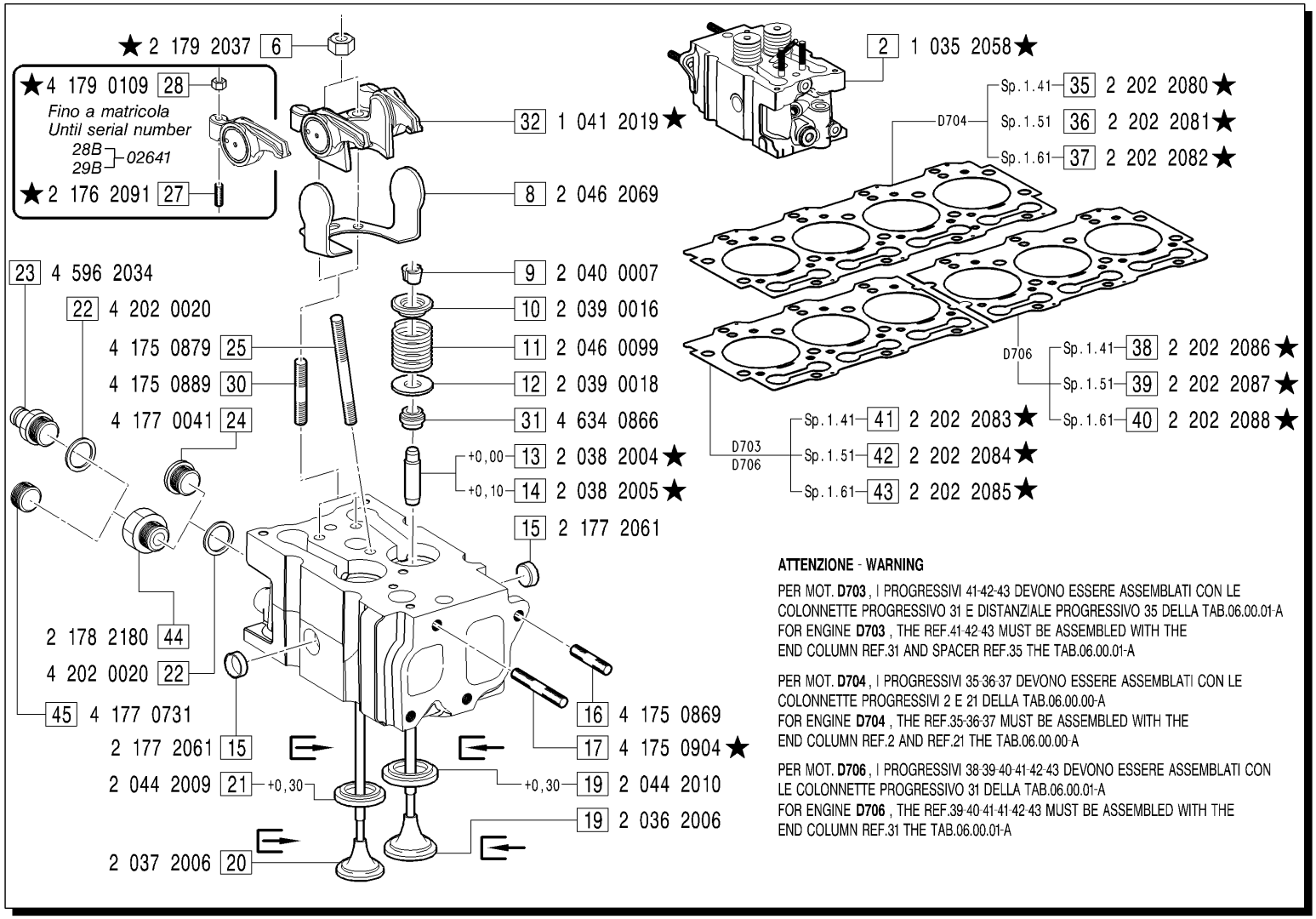

ATTENZIONE - WARNING

PER MOT. **D703**, I PROGRESSIVI 41-42-43 DEVONO ESSERE ASSEMBLATI CON LE COLONNETTE PROGRESSIVO 31 E DISTANZIALE PROGRESSIVO 35 DELLA TAB.06.00.01-A
FOR ENGINE **D703**, THE REF.41-42-43 MUST BE ASSEMBLED WITH THE END COLUMN REF.31 AND SPACER REF.35 THE TAB.06.00.01-A

PER MOT. **D704**, I PROGRESSIVI 35-36-37 DEVONO ESSERE ASSEMBLATI CON LE COLONNETTE PROGRESSIVI 2 E 21 DELLA TAB.06.00.00-A
FOR ENGINE **D704**, THE REF.35-36-37 MUST BE ASSEMBLED WITH THE END COLUMN REF.2 AND REF.21 THE TAB.06.00.00-A

PER MOT. **D706**, I PROGRESSIVI 38-39-40-41-42-43 DEVONO ESSERE ASSEMBLATI CON LE COLONNETTE PROGRESSIVO 31 DELLA TAB.06.00.01-A
FOR ENGINE **D706**, THE REF.39-40-41-41-42-43 MUST BE ASSEMBLED WITH THE END COLUMN REF.31 THE TAB.06.00.01-A

MODIFICATIONS-MODIFICHE-ÄNDERUNGEN-MODIFICACIÓN

Pos. N.	Code Codice	SIMBOLS SIMBOLI △	▲	⧄	EC	Up to serial nr. Fino a matricola
2	1 035 2047		X			28B 29B - 03763; 21B 22B - 06048; 27B - 02416
2	1 035 2043	X		X		21B 22B - 01310; 27B - 01033
6	4 188 0008	X		X		
13	2 038 2003	X		X		
13	2 038 0025		X			21B 22B - 01310; 27B - 01033
14	2 038 2027		X			
17	4 175 0350	X		X		
27	2 176 0091		X			21B 22B - 03028; 27B - 01533
28	4 179 0109		X			
29	2 171 2053		X			
32	1 041 2016	X		X		
32	1 041 2017		X			28B 29B - 02641; 21B 22B - 03028; 27B - 01533
33	2 041 2018			X		
33	2 041 2009		X			28B 29B - 02641; 21B 22B - 03028; 27B - 01533
34	2 041 2019			X		
34	2 041 2008		X			28B 29B - 02641; 21B 22B - 03028; 27B - 01533

Pos. N.	DESCRIZIONE DESCRIPTION	Quantity (Q.tà) 703	704	706	
2	TESTA COMPLETA	3	4	6	
6	DADO	6	8	12	
8	MOLLA BILANCIERI	3	4	6	
9	SEMICONO	12	16	24	
10	PIATTELLO SUPERIORE	6	8	12	
11	MOLLA VALVOLE	6	8	12	
12	PIATTELLO INFERIORE	6	8	12	
13	GUIDA VALVOLA + 0,00	6	8	12	
14	GUIDA VALVOLA + 0,10	6	8	12	
15	TAPPO	6	8	12	
16	PRIGIONIERO	6	8	12	
17	PRIGIONIERO	8	8	12	
18	SEDE VALVOLA ASP. + 0,30	3	4	6	
19	VALVOLA ASPIRAZIONE	3	4	6	
20	VALVOLA SCARICO	3	4	6	
21	SEDA VALVOLA SCAR. + 0,30	3	4	6	
22	GUARNIZIONE	3	4	6	
23	GASKET	4	5	7	
24	TAPPO	1	2	4	
25	PRIGIONIERO	3	4	6	
27	VITE REGISTRO	6	8	12	
28	DADO	6	8	12	
30	PRIGIONIERO	6	8	12	
31	ANELLO DI TENUTA	6	8	12	
32	GR. BILANCIERI COMPLETO	3	4	6	
35	GUARNIZIONE TESTA Sp.1,41		1		
36	GUARNIZIONE TESTA Sp.1,51		1		
37	GUARNIZIONE TESTA Sp.1,61		1		
38	GUARNIZIONE TESTA Sp.1,41			1	
39	GUARNIZIONE TESTA Sp.1,51			1	
40	GUARNIZIONE TESTA Sp.1,61			1	
41	GUARNIZIONE TESTA Sp.1,41	1		1	
42	GUARNIZIONE TESTA Sp.1,51	1		1	
43	GUARNIZIONE TESTA Sp.1,61	1		1	