D 703 TE1 / TE2 / TSE1 / E2 - D 704 TE2 - D 706 IE2

TAB.**58**.00.110-A

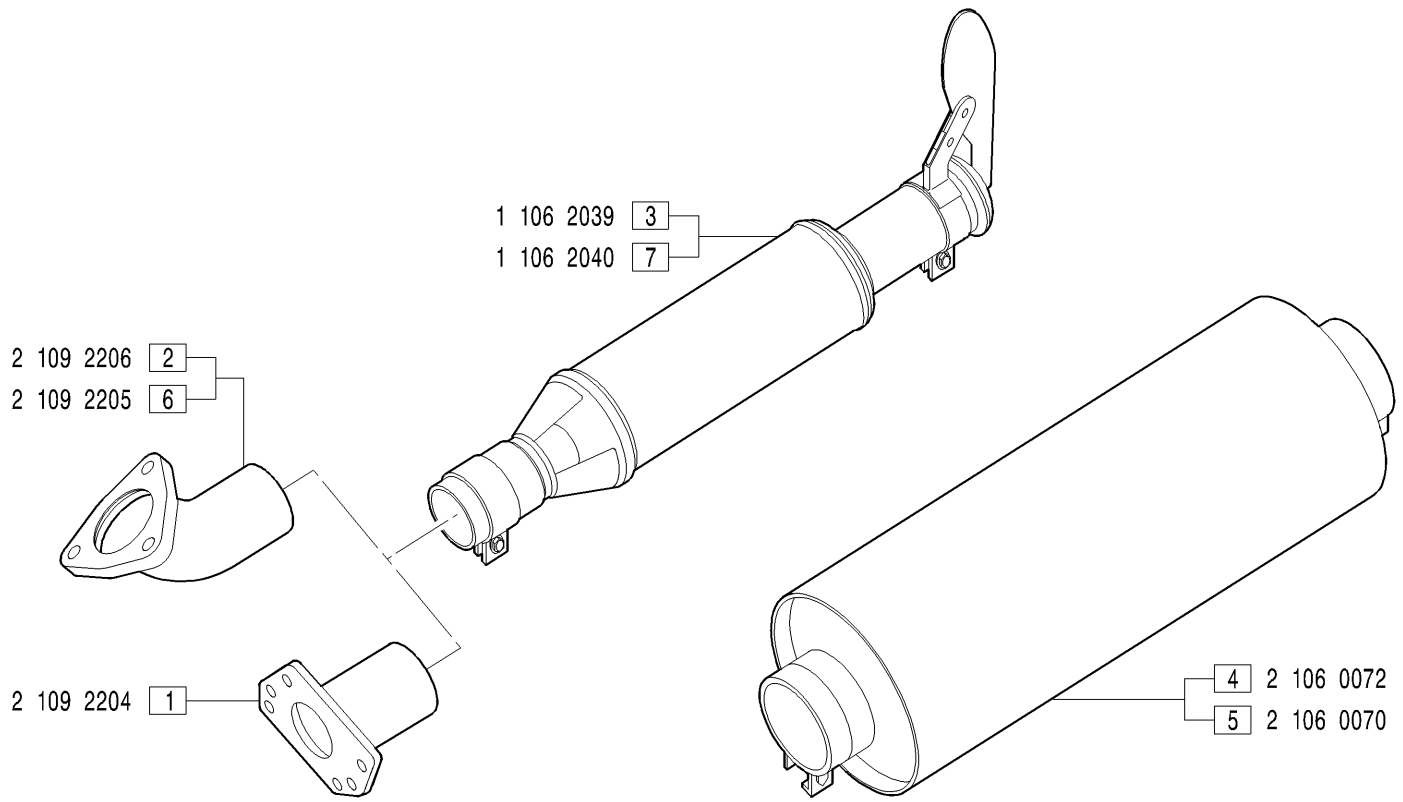

GRUPPI MARMITTE - *Mufflers groups*

MAR0001: FIG.4 **MAR0002**: FIG.5; **MAR0003**: FIG.1-3; **MAR0004**: FIGG.2-3; **MAR0005**: FIGG.6-7;

MODIFICATIONS MODIFICHE ÄNDERUNGEN MODIFICACIÓN						
Pos. N.	Code Codice	SIMBOLS SIMBOLI △	▲	⧄	EC	Up to serial nr. Fino a matricola

Pos. N.	DESCRIPTION DESCRIZIONE	Quantity (Q.tà) 703	704	706	
1	SHEAT	1			
2	SHEAT	1			
3	MUFFLER ASSY	1			
4	MUFFLER	1	1		
5	MUFFLER			1	
6	SHEAT			1	
7	MUFFLER ASSY			1	