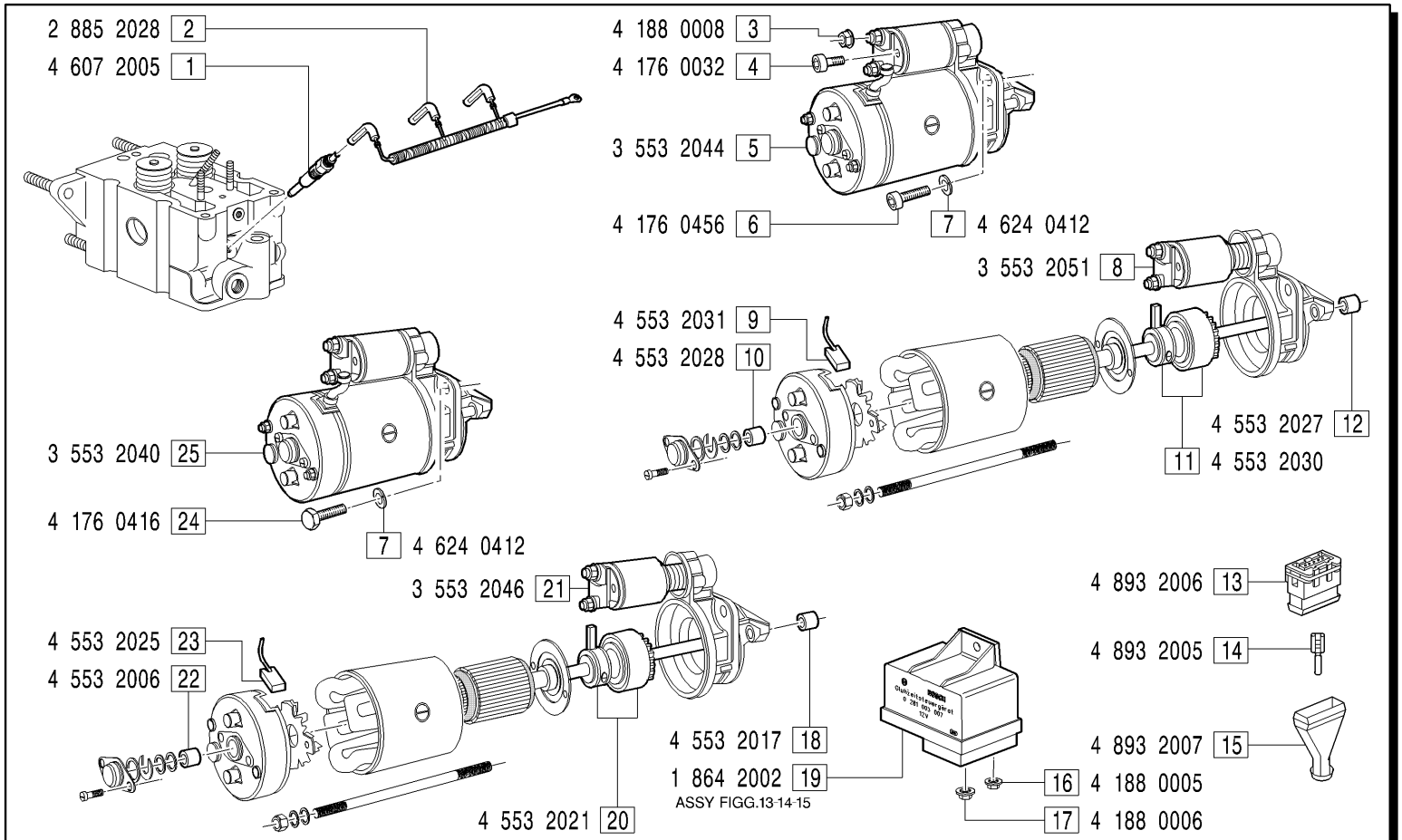

GRUPPI AVVIAMENTO ELETTRICO 24V - *Electric start groups 24 V*

AVE0032 : FIGG.1-2-3-4-5-6-7-16-17-18; **AVE0036** : FIGG.1-2-7-16-17-18-24-25;

MODIFICATIONS MODIFICHE ÄNDERUNGEN MODIFICACIÓN						
Pos. N.	Code Codice	SIMBOLS SIMBOLI △	▲	◪	EC	Up to serial nr. Fino a matricola

Pos. N.	DESCRIPTION DESCRIZIONE	Quantity (Q.tà) 703	704	706		Pos. N.	DESCRIPTION DESCRIZIONE	Quantity (Q.tà)	Pos. N.	DESCRIPTION DESCRIZIONE	Quantity (Q.tà)
1	GLOW PLUG	3				9	BRUSHES SET	1	19	CONTROL UNIT	1
2	GLOW PLUG LEAD	1				10	BUSHING	1	20	PINION GEAR	1
3	NUT	1				11	PINION GEAR	1	21	ELECTROMAGNET	1
4	SCREW	1				12	BUSHING	1	22	BUSHING	1
5	STARTING MOTOR	1				13	TERMINAL BOARD	1	23	BRUSHES SET	1
6	SCREW	2				14	TERMINAL	5	24	SCREW	2
7	SPRING WASHER	2				15	PROTECTION CAP	1	25	STARTING MOTOR	1
8	ELECTROMAGNET	1				16	NUT	1			
						17	NUT	1			
						18	BUSHING	1			