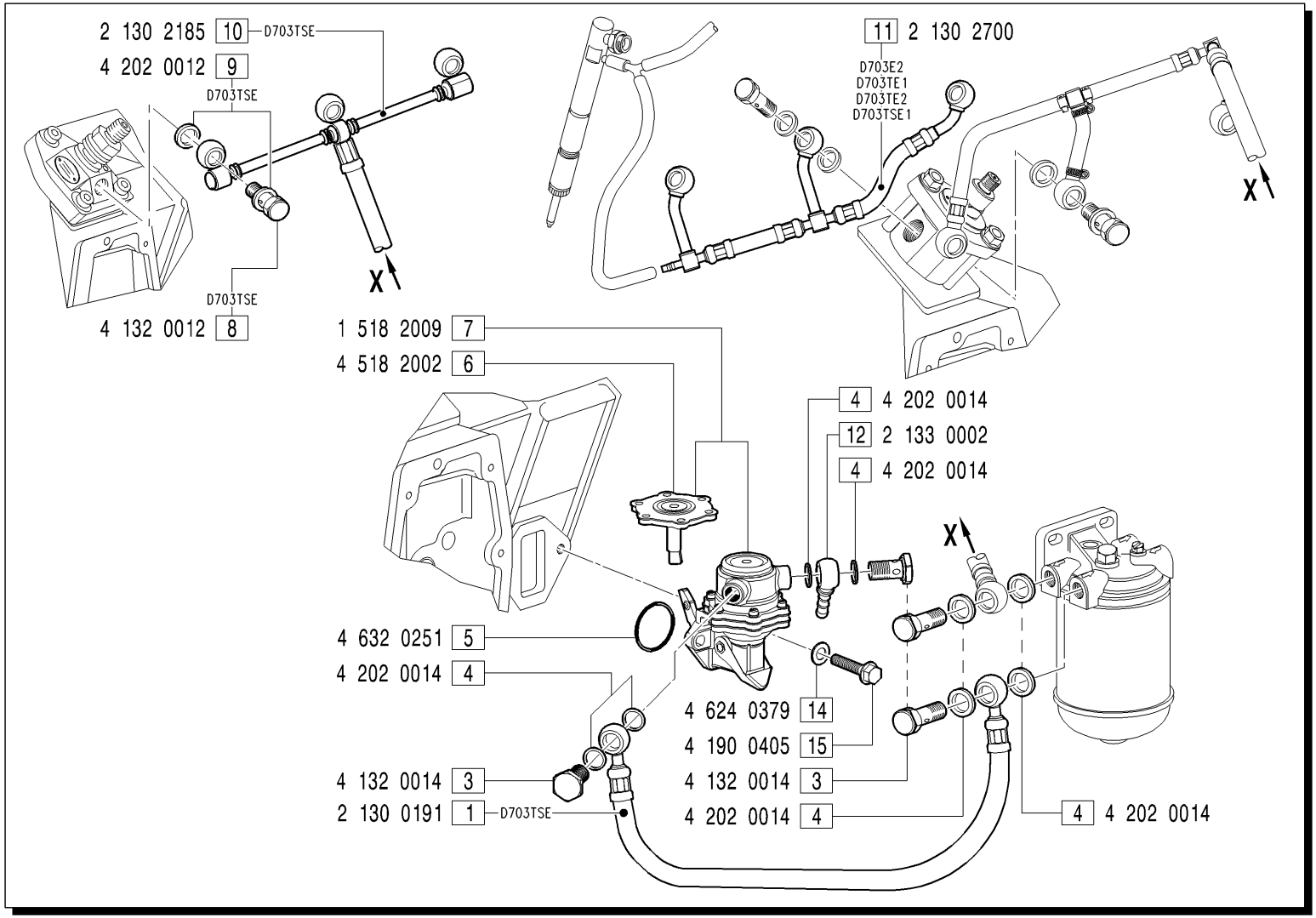

MODIFICATIONS MODIFICHE ÄNDERUNGEN MODIFICACIÓN						
Pos. N.	Code Codice	SIMBOLS SIMBOLI △	▲	⧄	EC	Up to serial nr. Fino a matricola
2	2 130 2016					*Vedi:* TAB.50.00.110-A
13	2 177 0003					

Pos. N.	DESCRIPTION DESCRIZIONE	Quantity (Q.tà) 703	704	706	
1	PIPE	1			
3	UNION SCREW	4			
4	GASKET	8			
5	O RING	1			
6	DIAPHRAGM	1			
7	FUEL FEEDING PUMP	1			
8	UNION SCREW	3			
9	GASKET	6			
10	PIPE	1			
11	PIPE	1			
12	SHEAT	1			
14	WASHER	2			
15	SCREW	2			