HR 94 HP

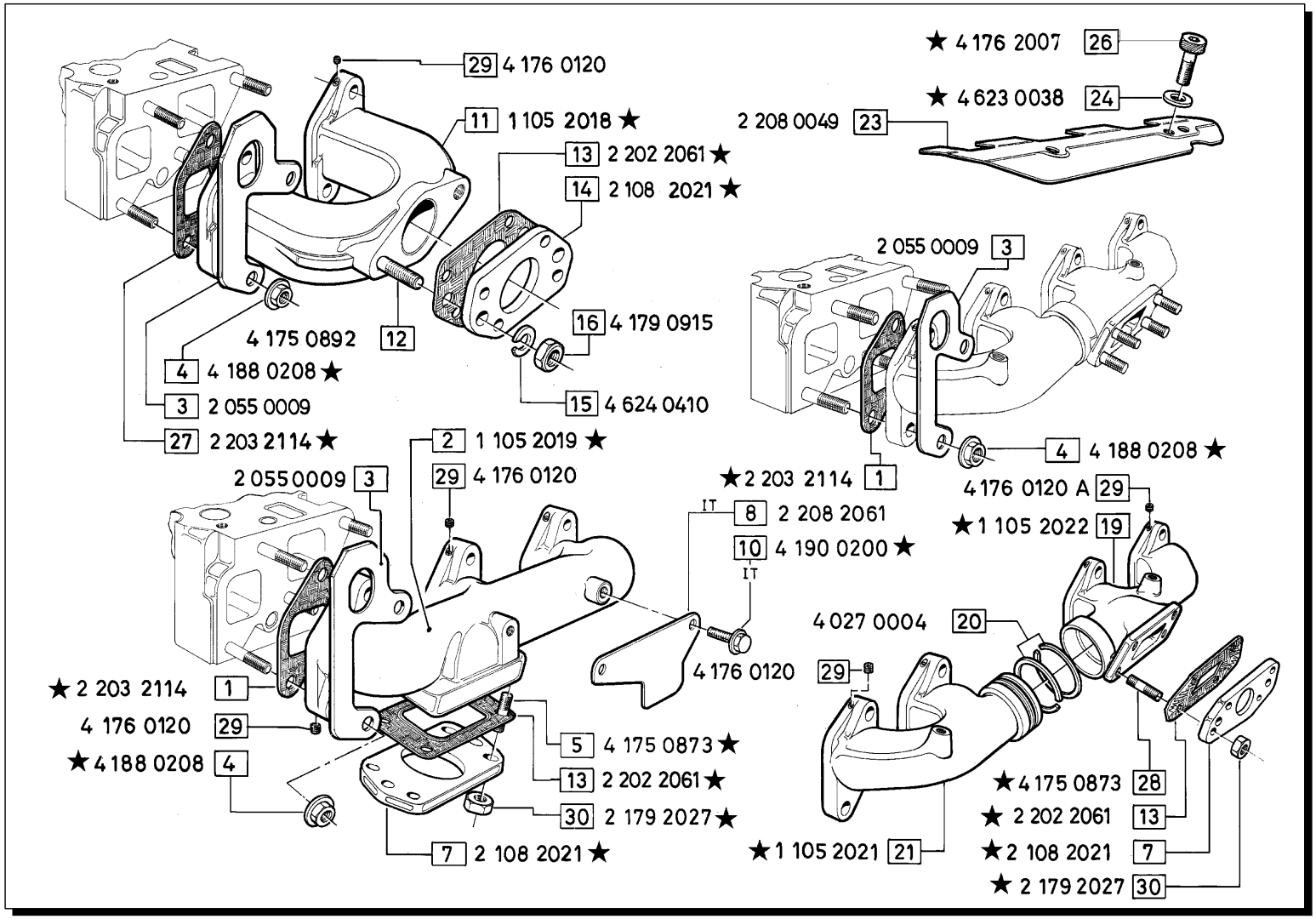

MODIFICHE-MODIFICATIONS-ÄNDERUNGEN-MODIFICACIÓN						
Pos. N.	Codice	SIMBOLI △	▲	⧄	EC	Fino a matricola
1	2 203 0403B	X				
	2 203 0403	X		X		88A - 02077
	2 203 0403	X		X		91A 92A 01429
2	2 105 2033	X		X		88A 89A 09747
	2 105 0085D	X				
4	2 179 2027	X		X		
4	4 179 0916	X		X		
5	4 175 0347	X		X		
5	4 175 0346	X		X		88A - 11912
	4 175 0870	X		X		
	4 175 0339	X		X		
7	2 108 2020	X		X		
	2 108 0085B	X				
10	4 176 0124	X		X		
11	2 105 0063	X		X		
13	2 202 2027	X		X		
13	2 203 2122	X		X		
	2 203 0065	X		X		
14	2 108 0008	X		X		
18	1 105 2016			X		
	2 105 2013	X		X		
19	2 105 2039	X		X		
	2 105 2018	X		X		
21	2 105 2038	X		X		
	2 105 0073	X		X		
24	2 181 0090	X		X		
26	4 179 0919			X		
27	2 203 0349	X		X		
28	4 175 0347	X		X		
28	4 175 0346	X		X		91A - 05871

Pos. N.	DENOMINAZIONE DESCRIPTION	Quantità 294	394	494		Pos. N.	DENOMINAZIONE DESCRIPTION	294	394	494		Pos. N.	DENOMINAZIONE DESCRIPTION	294	394	494	
1	GUARNIZIONE		3	4		10	VITE		2			20	ANELLO			2	
2	COLLETTORE SCARICO		1			11	COLLETTORE SCARICO	1				21	COLLETTORE SCAR. POST.			1	
3	GOLFARE POSTERIORE	1	1	1		12	PRIGIONIERO	2				23	PROTEZIONE			1	
4	DADO	4	6	8		13	GUARNIZIONE	1	1	1		24	ROSETTA			2	
5	PRIGIONIERO		4			14	FLANGIA	1				26	VITE			2	
7	FLANGIA		1	1		15	ROSETTA ELASTICA	2				27	GUARNIZIONE	2			
8	PROTEZIONE		1			16	DADO	2				28	PRIGIONIERO			4	
						18	GUARNIZIONE			1		29	GRANO	2	6	4	
						19	COLLETTORE SCAR. ANT.			1		30	DADO		4	4	