HR - HP (dm 01522 HR 294 - 05449 HR 394 - 03206 HR 494)

TAV. **08**.01.00-A

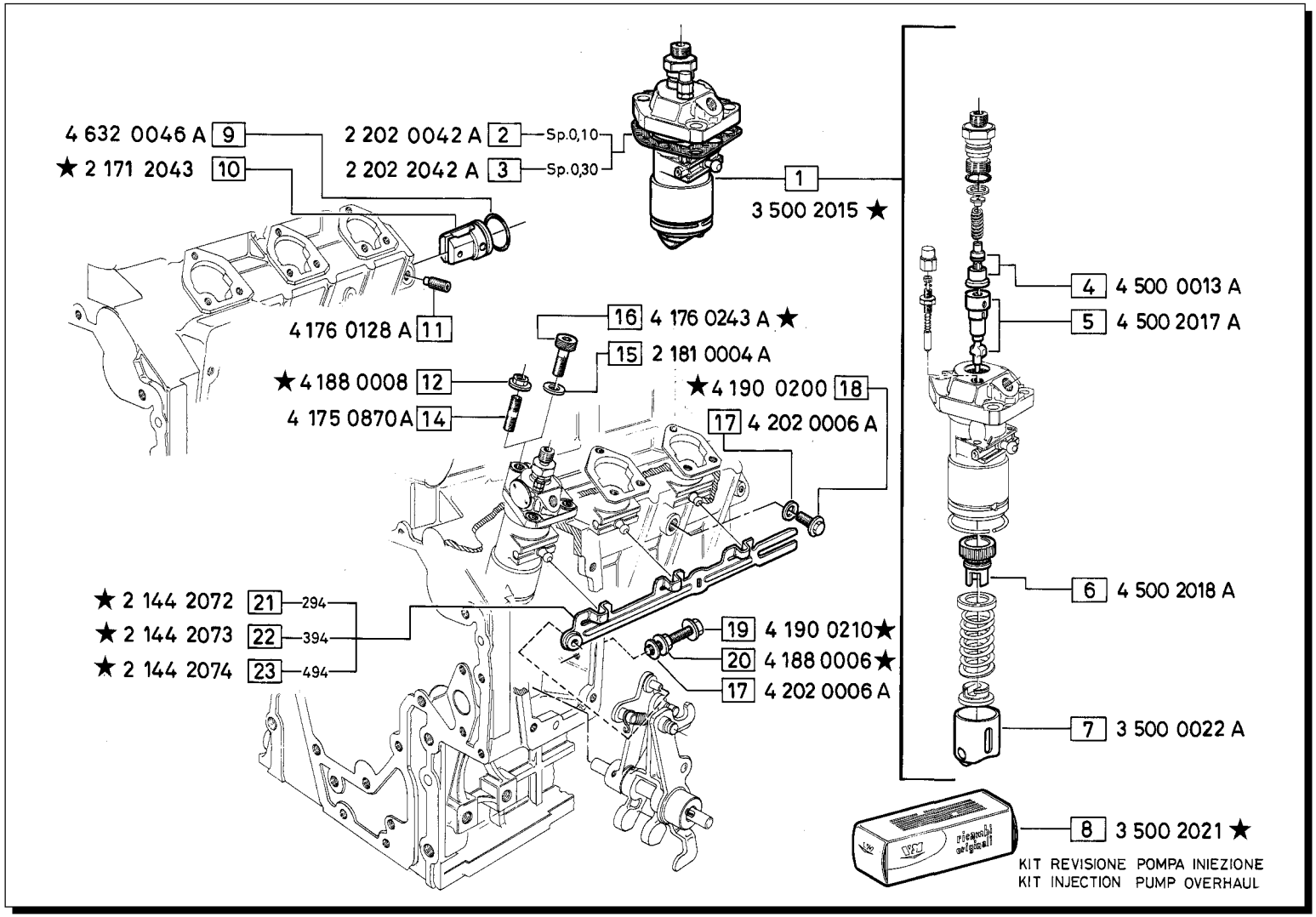

Pos. N.	Codice	△	▲	⧄	EC	Fino a matricola
	MODIFICHE-MODIFICATIONS-ÄNDERUNGEN-MODIFICACIÓN SIMBOLI					
1	3 500 2010B	X				
8	3 500 2016	X		X		
8	3 500 2013B	X				
10	2 171 2023B	X				
12	4 179 0508A	X		X		
16	4 176 0240A	X				88A - 04763
18	4 176 0124A	X		X		
19	4 176 2015	X		X		
19	2 176 2057	X		X		
19	2 176 0064B	X				91A - 03942
	2 176 0064A	X		X		
20	4 179 0406A	X		X		
21	2 144 2059B	X				
22	2 144 2049B	X				
23	2 144 20 52B	X				

Pos. N.	DENOMINAZIONE DESCRIPTION	Quantità 294	394	494		Pos. N.	DENOMINAZIONE DESCRIPTION	294	394	494		Pos. N.	DENOMINAZIONE DESCRIPTION	294	394	494	
						8	KIT REVISIONE POMPA	2	3	4		18	VITE	1	1	1	
						9	GUARNIZIONE OR	1	1	1		19	VITE	1	1	1	
1	POMPA INIEZIONE COMPL.	2	3	4		10	BOCCOLA	1	1	1		20	DADO	1	1	1	
2	GUARNIZIONE Sp. 0.10	2	3	4		11	VITE	1	1	1		21	ASTA CONGIUNZIONE POMPA	1			
3	GUARNIZIONE Sp. 0.30	2	3	4		12	DADO	6	9	12		22	ASTA CONGIUNZIONE POMPA		1		
4	VALVOLA DI MANDATA	2	3	4		14	PRIGIONIERO	6	9	12		23	ASTA CONGIUNZIONE POMPA			1	
5	POMPANTE	2	3	4		15	ROSETTA	6	9	12							
6	BUSSOLA DI REGOLAZIONE	2	3	4		16	VITE	6	9	12							
7	PUNTERIA COMPLETA	2	3	4		17	GUARNIZIONE	2	2	2							